CARDIN ELETTRONICA spa
Via del lavoro, 73 – Z.I. Cimavilla 31013 Codognè (TV) Italy
Tel: +39/0438.404011
Fax: +39/0438.401831
email (Italy): Sales.office.it@cardin.it
email (Europe): Sales.office@cardin.it

SERIAL NUMBER	SERIES	MODEL	DATE
ZVL586.00	SSB	500	09-11-2015

This product has been tried and tested in the manufacturer's laboratory, during the installation of the product follow the supplied indications carefully.

Frequency: 433.92 / 868,3 MHz for all UE countries

TASTIERA A CODICE NUMERICO VIA RADIO
NUMERICAL CODE KEYPAD VIA RADIO
CLAVIER À CODE NUMÉRIQUE VIA RADIO
FUNKGESTEUERTES CODESCHLOSS
TECLADO A CÓDIGO NUMÉRICO VÍA RADIO

ZVL 586.00 - mod: 24.05.2016

INDICE - INDEX - TABLE DES MATIÈRES - INHALTSVERZEICHNIS - ÍNDICE

ITALIANO

AVVERTENZE	Pag.	3
CARATTERISTICHE TECNICHE	Pag.	4
INSTALLAZIONE TASTIERA	Pag.	5-6
MESSA IN FUNZIONE	Pag.	7-10
PARAMETRI OPZIONALI	Pag.	11-14
NOTE	Pag.	15

FRANÇAIS

REMARQUE	Pag.	29
CARACTÉRISTIQUES TECHNIQUES	Pag.	30
POSE DU CLAVIER	Pag.	31-32
MISE EN SERVICE	Pag.	33-36
PARAMÈTRES EN OPTION	Pag.	37-40
NOTES	Pag.	41

ENGLISH

IMPORTANT REMARKS	Page	16
TECHNICAL SPECIFICATIONS	Page	17
KEYPAY INSTALLATION	Page	18-19
STARTING UP	Pages	20-23
OPTIONAL PARAMETERS	Pages	24-27
NOTES	Page	28

DEUTSCH

ANWEISUNGEN	S.	42
TECHNISCHE DATEN	S.	43
INSTALLATION DES CODESCHLOSSES	S.	44-45
INBETRIEBNAHME	S.	46-48
OPTIONALER PARAMETER	S.	49-53
ANMERKUNGEN	S.	54

ESPAÑOL

ADVERTENCIAS	Pág.	55
DATOS TÉCNICOS	Pág.	56
INSTALACIÓN DEL TECLADO	Pág.	57-58
PUESTA EN FUNCIONAMIENTO	Pág.	59-62
PARÁMETROS OPCIONALES	Pág.	63-66
NOTAS	Pág.	67

Il presente manuale si rivolge a persone abilitate all'installazione di "APPARECCHI UTILIZZATORI DI ENERGIA ELETTRICA" e richiede una buona conoscenza della tecnica, esercitata in forma professionale. Il costruttore declina ogni responsabilità per eventuali danni provocati dalla mancata osservanza nell'installazione delle norme di sicurezza attualmente in vigore.

Attenzione! Solo per clienti dell'EU - **Marcatura WEEE**.
Il simbolo indica che il prodotto alla fine della propria vita utile deve essere raccolto separatamente dagli altri rifiuti. L'utente dovrà pertanto conferire l'apparecchiatura agli idonei centri di raccolta differenziata dei rifiuti elettronici ed elettrici, oppure riconsegnarla al rivenditore al momento dell'acquisto di una nuova apparecchiatura di tipo equivalente, in ragione di uno a uno. L'adeguata raccolta differenziata per l'avvio al riciclaggio, al trattamento e allo smaltimento ambientalmente compatibile contribuisce ad evitare possibili effetti negativi sull'ambiente e sulla salute e favorisce il riciclo dei materiali. Lo smaltimento abusivo del prodotto da parte del detentore comporta l'applicazione delle sanzioni amministrative previste dalla normativa vigente nello Stato Comunitario di appartenenza.

Descrizione

SSB504/508 è un sistema di comando a distanza che dialoga con tutti i ricevitori della serie **S500**; è di fatto un trasmettitore evoluto che permette l'attuazione del comando tramite la preventiva composizione di un codice. L'apparecchiatura a protezione del sistema dispone di un milione di diverse combinazioni possibili, ha la possibilità di memorizzare fino a 500 codici utente e può comandare quattro funzioni distinte.
Contentitore in ABS caricato fibra antiurto e antigraffio con tasti di attivazione retroilluminati. La sua installazione è rapida, il suo fissaggio a parete efficace grazie alla speciale base di aggancio. La robustezza del contenitore e le sue caratteristiche di impermeabilità **IP57** la rendono adatta ad applicazioni esterne.

Funzioni/segnalazioni:

- LED rosso / verde di segnalazione
- 10 tasti numerici (0-9);
- un tasto di conferma ✱;
- un tasto di annullamento operazione #;
- 4 funzioni di canale (A, B, C, D);
- buzzer segnalazione sonora;
- sensore di prossimità / crepuscolare.

Possibilità di impiego

La tastiera **SSB504/508** abbinata ai ricevitori della serie **S500** permette l'attivazione via radio di apparecchiature elettriche ed elettroniche che richiedano un elevato grado di sicurezza all'accesso come: sistemi d'allarme, sistemi automatici di apertura, controllo accessi ecc.

DATI TECNICI

- frequenza di trasmissione	433,92 / 868,3 MHz
- modulazione	FM/FSK
- alimentazione (pacco batterie litio 3 V)	modello ZRA3.0-3.8-W
- assorbimento in trasmissione	30 mA
- temperatura di esercizio	-10°…+55°C
- umidità relativa	<95%
- grado di protezione	IP 57
- tipo di codifica	rolling code
- numero di combinazioni complessive (128 bit):	2^{128}
- numero delle funzioni (canali)	4
- autospegnimento: - dopo 5 sec. in stand-by	
- dopo 20 sec. in programmazione	

CODICI DI ABILITAZIONE

- Numero di codici utente memorizzabili (max 6 cifre ciascuno)	500
- Numero di combinazioni di codici disponibili	1 milione

DIMENSIONI D'INGOMBRO

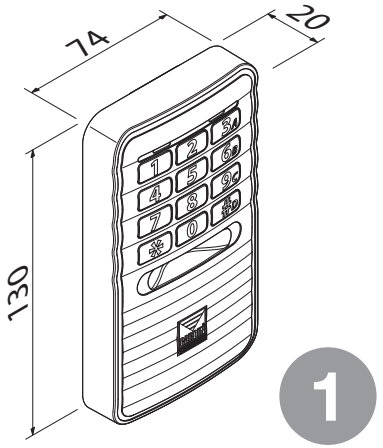

Il prodotto è conforme alla direttiva 99/05/CE

Attenzione! Le batterie esauste devono essere smaltite secondo le norme vigenti. Ulteriori informazioni sono riportate nelle istruzioni allegate ai ricevitori della stessa serie: le istruzioni devono essere conservate.

INSTALLAZIONE TASTIERA

- La tastiera è adatta per un utilizzo esterno (**IP57**).
- Prima di essere installata a parete la tastiera deve essere memorizzata sul ricevitore con il quale andrà ad operare.
- La tastiera deve essere posizionata in vista, lontana da parti in movimento e ad un'altezza minima di **1.5 m**.
- **Attenzione! per evitare una riduzione della portata del trasmettitore non installare la tastiera direttamente su strutture metalliche.**

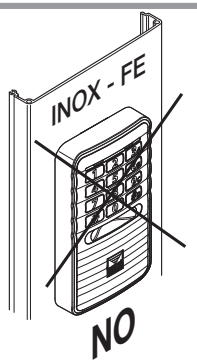

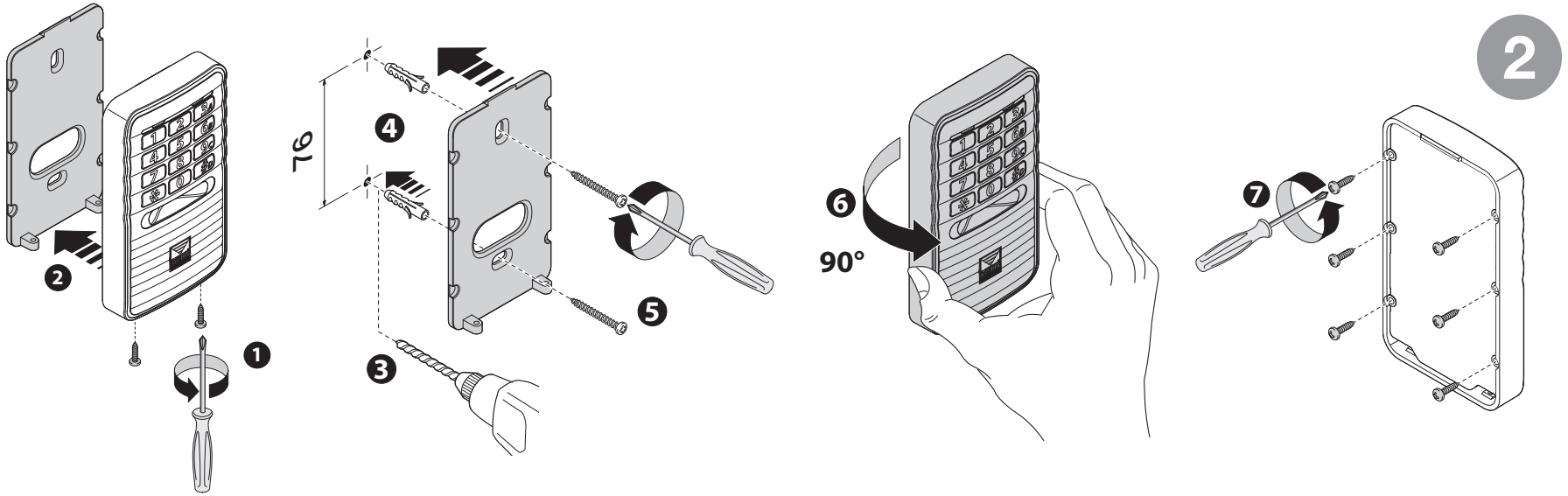

- Individuata la postazione ottimale, svitare le due viti di fissagio "**1**" e sganciare la base "**2**". Forare il muro "**3**" e fissare la base di ancoraggio a parete utilizzando i due tasselli e viti "**4-5**", come indicato in figura. Girare la tastiera "**6**" e svitare le sei viti di fissaggio coperchio "**7**" .

3

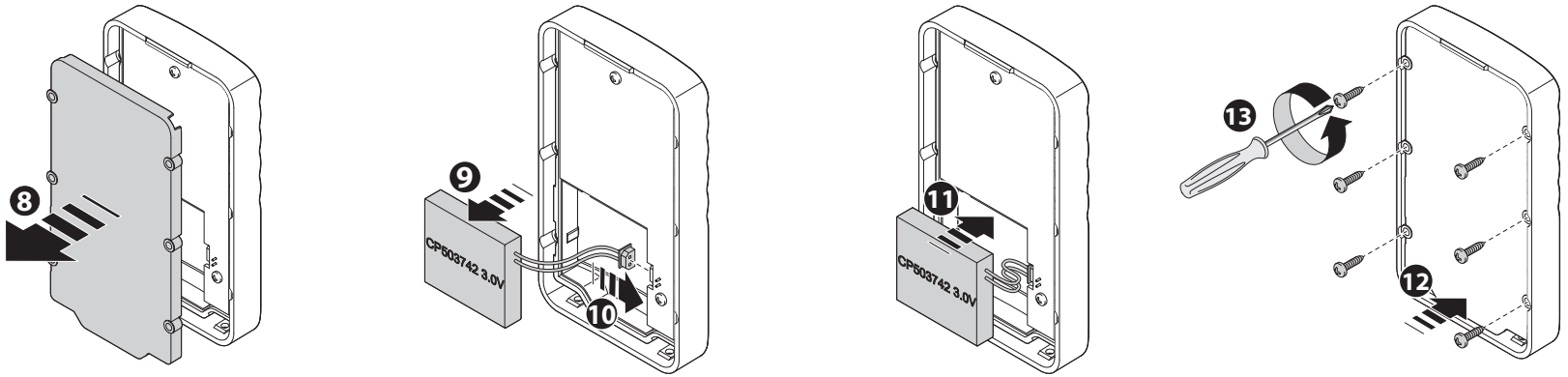

- Togliere la base della tastiera "**8**". Rimuovere la batteria "**9**" ed inserire il connettore batteria "**10**" nel apposita sede. Inserire la batteria "**11**", verificare la corretta connessione: premendo un tasto si accenderà il LED verde e la tastiera emetterà un **bip**. Rimettere la base tastiera "**12**" e bloccarla con le sei viti precedentamente tolte "**13**".

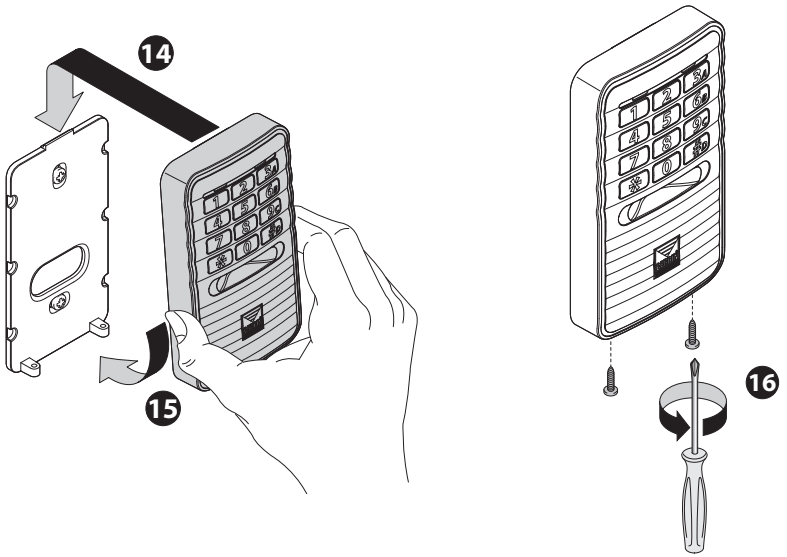

Attenzione: Il livello di carica della batteria si verifica con la pressione di un qualsiasi tasto in modalità funzionamento:
- accensione LED rosso: carica ridotta.

Sostituzione batteria
Procurare un pacco batterie litio 3V con codice Cardin ZRA3.0-3.8-W. Eseguire passi 9, 10 ed 11 fig. 3 per sostituire la batteria ed eseguire il test batteria.

- Girare la tastiera, agganciarla sulla parte alta della base tastiera "**14**" e ruotandola leggermente portarla in accoppiamento con la base "**15**", quindi fissare la pulsantiera con le apposite viti "**16**" da inserire sulla parte inferiore.

MESSA IN FUNZIONE

Una volta installata è necessario entrare in modalità service per configurare i parametri operativi della tastiera:

Attenzione: prima di configurare la tastiera è necessario calibrare il sensore di prossimità all'ambiente di installazione seguendo la procedura elencato nel menù 13 del paragrafo 'Impostazione parametri opzionale'

1. Cambiamento della password di accesso

1a Digitare '**#** *password* ✱' sulla tastiera. La password di default è *123456*.

1b La tastiera emette un **bip** per 3 secondi ed il led verde "**L1**" lampeggia velocemente;
(in casa di sequenza errata il led rosso '**L2**' lampeggia rapidamente per cinque volte)

1c Digitare '**#** 01✱' per entrare nel menu '**modifica password**'.

1d Digitare la nuova password (max 6 cifre) e poi confermare con '✱'

(ad esempio: *112233*✱).

1e La tastiera emette un **bip** di 3 secondi

La password è stata modificata

Attendere 20 secondi per l'uscità della modalità service

N.B.: la password permette l'accesso alle funzioni di gestione dei codici. La stessa può essere cambiata più volte a seconda delle esigenze di impianto, il suo codice va annotato e conservato in luogo sicuro. Nel caso in cui la password venga smarrita l'apparecchiatura dovrà essere inviata al costruttore per il suo ripristino.

Prima di procedere alla prima memorizzazione codici, ricordarsi di cancellare interamente la memoria.

2. Cancellazione totale della memoria

2a Digitare '**#** *password* ✱' sulla tastiera.

2b La tastiera emette un **bip** per 3 secondi ed il led verde "**L1**" lampeggia velocemente;
(in casa di sequenza errata il led rosso '**L2**' lampeggia rapidamente per cinque volte)

2c Digitare '**#** 02✱' per entrare nel menu '**cancellazione totale**'.

2d Digitare '*password* ✱' sulla tastiera. La tastiera emette un **bip** di 3 secondi
La memoria utenti è stata cancellata
Attendere 20 secondi per l'uscità della modalità service

3. Memorizzazione codici

3a Digitare '*password* ✱' sulla tastiera.

3b La tastiera emette un **bip** per 3 secondi ed il led verde "**L1**" lampeggia lentamente;
(in casa di sequenza errate il Led rosso '**L2**' lampeggia rapidamente per cinque volte)

3c Digitare sulla tastiera il codice da memorizzare seguito da '✱' . Se il codice è valido la tastiera emette 3 **bip**.

3d Entro 10 secondi dalla conferma del codice premere una o più funzioni A-B-C-D in sequenza (Es. **A**-**C**)

3e Premere '✱' per confermare e la tastiera emette un **bip**
Il codice è stato memorizzato e le funzioni sono assegnate (Es. **A**-**C**)
Ora si è pronti per memorizzare un altro codice (partendo dal punto 3c).
Per uscire dalla memorizzazione attendere 20 secondi o premere **#**.

4. Cancellazione di un singolo codice

4a Digitare ' *#✱ codice da cancellare ✱ #* ' sulla tastiera
(ad esempio se si vuole cancellare il codice 112233, digitare '*#✱ 112233 ✱#*')

4b La tastiera emette un **bip** per 2 secondi

Il codice è stato cancellato!

5. Attivazione della trasmissione mediante codice utente

5a Digitare il codice numerico utente sulla tastiera e premere '✱'

5b La tastiera emette 2 **bip** con il LED verde acceso

Codice accettato!

5c Premere A-B-C o D nella colonna a destra sulla tastiera (Es. "**C**")

5d I led verde e rosso lampeggiano durante la trasmissione radio

5e Dopo 5 secondi di inattività il LED verde si spegne e si esce dalla modalità.

Se al codice digitato era stata assegnata una sola funzione (es. **A**), alla conferma del codice stesso, con la pressione del tasto '✱', verrà attivata automaticamente la relativa funzione (**A**).

6. Memorizzazione della tastiera su un ricevitore standard/programmatore elettronico

Per memorizzare la tastiera su un ricevitore, bisogna aver memorizzato almeno un codice utente (con le relative funzioni che si vogliono abilitare per il comando radio sul ricevitore).

Portarsi in prossimità del ricevitore ed eseguire la memorizzazione con tasto **"MEMO"**

1) Attivare sulla tastiera un codice utente: la tastiera è pronta a trasmettere (LED verde acceso)

2) Premere e tenere premuto il pulsante MEMO sul ricevitore: il LED rosso del ricevitore lampeggia lentamente

3) Attivare sulla tastiera il canale da memorizzare (A, B, C, D).

4) Tenere premuto il pulsante MEMO sul ricevitore, fino a che il LED rosso del ricevitore riprende a lampeggiare

5) Attivare una seconda volta lo stesso canale sulla tastiera (se il canale è diverso la memorizzazione termina senza successo)

6) Fine della memorizzazione: il LED rosso del ricevitore rimane acceso per 2 secondi, segnalando la corretta memorizzazione.

N.B.: Non è possibile memorizzare una tastiera già presente in memoria del ricevitore: in tal caso durante l'attivazione del canale (punto 3) si interrompe il lampeggio del LED rosso sul ricevitore. Solo dopo il rilascio del pulsante MEMO (sul ricevitore) la procedura di programmazione riprenderà a funzionare. Se dopo la prima attivazione del canale non lo si attiva per la seconda volta, dopo 15 secondi si esce automaticamente dalla modalità di memorizzazione senza memorizzare la tastiera.

IMPOSTAZIONE PARAMETRI OPZIONALI

Per impostare i parametri opzionali digitare **#** *password* ✱ sulla tastiera. La tastiera emette un **bip** per 3 secondi ed il led verde "**L1**" lampeggia velocemente. In caso di sequenza errata il Led rosso '**L2**' lampeggia rapidamente per cinque volte.

digitare	Menù 3 - Parametri livello retroilluminazione - digitare # 03 ✱	default
0 ✱	Retroilluminazione OFF	
1 ✱	Retroilluminazione - ON - Livello massimo	√
2 ✱	Retroilluminazione - ON - Livello medio	
3 ✱	Retroilluminazione - ON - Livello basso	

digitare	Menù 4 - livello intensità acustica - digitare # 04 ✱	default
0 ✱	Intensità buzzer - Livello sonoro alto	√
1 ✱	Intensità buzzer - Livello sonoro basso	

digitare	Menù 5 - Modalità segnalazione acustica - digitare # 05 ✱	default
0 ✱	Segnalazione buzzer - OFF	
1 ✱	Segnalazione buzzer - ON (segnalazione ad ogni pressione dei tasti)	√
2 ✱	Segnalazione buzzer - ON (segnalazione solo alla conferma/errore)	

digitare	Menù 6 - Segnalazione stato batteria - digitare # 06 ✱	default
0 ✱	Segnalazione livello carica batteria - OFF	
1 ✱	Segnalazione livello carica batteria - ON (solo led rosso)	√
2 ✱	Segnalazione livello carica batteria - ON (led rosso + buzzer)	

• una segnalazione del led e/o buzzer = livello carica batteria 50%
• una doppia segnalazione del led e/o buzzer = batteria da sostituire.

digitare	Menù 7 - Segnalazione posizione - digitare # 07 ✱	default
0 ✱	Segnalazione posizione tastiera - OFF	√
1 ✱	Segnalazione posizione tastiera - ON	

Il led lampeggia segnalando la posizione della tastiera in ambienti scarsamente illuminati.

digitare	Menù 8 - Segnalazione sicurezza - digitare # 08 ✱	default
0 ✱	Segnalazione sicurezza - OFF	√
1 ✱	Segnalazione sicurezza - ON - Service	
2 ✱	Segnalazione sicurezza - ON - Utente	

• Service - Attivata/Resettata tramite il codice SERVICE
• Utente - Attivata/Resettata tramite il codice UTENTE
Questo funzione segnala un tentativo non autorizzato di inserimento codice.

digitare	Menù 9 - Sensore di luce ambiente - digitare # 09 ✱	default
0 ✱	sensore di luce ambiente - OFF	
1 ✱	sensore di luce ambiente - ON	√

Menù 10 - Calibrazione sensore di luce - digitare # 10 ✱
Con questo funzione è possibile impostare la soglia di intervento del sensore di luce ambiente. Per avviare la procedura è necessario reinserire la password di accesso e confermare premendo il tasto ✱. La tastiera effettuerà un countdown da 5 secondi segnalato tramite buzzer entro il quale l'operatore deve allontanare la mano dalla tastiera.

digitare	Menù 11 - Sensore di prossimità - digitare # 11 ✱	default
0 ✱	Sensore di prossimità - OFF	
1 ✱	Sensore di prossimità - ON	√
Con questo funzione è possibile attivare il funzionamento del sensore di prossimità. Avvicinando la mano alla tastiera si attiva la retroilluminazione secondo i valori impostati nei parametri #03, #09 e #14.		

digitare	Menù 12 - Sensibilità sensore di prossimità - digitare # 12 ✱	default
0 ✱	Sensibilità HIGH - rilevazione più veloce e distante	
1 ✱	Sensibilità LOW - rilevazione più precisa e ravvicinata	√

Menù 13 - Calibrazione sensore di prossimità - digitare # 13 ✱

Con questo funzione è possibile effettuare la calibrazione del sensore di prossimità. La tastiera effettuerà un countdown da 5 secondi segnalato tramite buzzer entro il quale l'operatore deve allontanare la mano dalla tastiera. Per avviare la procedura è necessario reinserire la password di accesso e confermare premendo il tasto ✱.

digitare	Menù 14 - Modalità basso consumo - digitare # 14 ✱	default
0 ✱	Modalità basso consumo - OFF - consumo normale	√
1 ✱	Modalità basso consumo - ON consumo minimo	

Vengono automaticamente disattivate le funzioni #06, #07, #09 e #11.

digitare	Menù 15 - Auto calibrazione sensore - digitare # 15 ✱	default
0 ✱	Modalità auto calibrazione - OFF	√
1 ✱	Modalità auto calibrazione - ON	

Se attivata la tastiera effettua una calibrazione dei livelli di intervento del sensore di prossimità alla fine di ogni attivazione da parte dell'utente.

Menù 16 - Ripristino configurazione di default - digitare # 16 ✱

Con questo funzione è possibile effettuare il ripristino completo di default di tutti i parametri modificabili nel menu SERVICE. Per avviare la procedura è necessario reinserire la password di accesso e confermare premendo il tasto ✱.

Note:

- L'inserimento di un codice di più di 6 cifre annulla l'operazione in corso.
  Tipo di segnalazione: la tastiera emette un **bip** e il LED rosso lampeggia.
- Il tempo a disposizione tra l'inserimento di una cifra e l'altra è di 5 secondi, trascorsi i quali l'operazione viene annullata.
- Memorizzato il codice si esce dalla procedura di memorizzazione premendo il tasto **#**, oppure automaticamente dopo 20 sec.
  Tipo di segnalazione: emissione di 1 **bip** di 3 secondi.
- Prima di procedere alla prima memorizzazione dei codici, cambiare la password ("123456") e cancellare interamente la memoria. La cancellazione totale della memoria non cancella la password.
- Dopo 3 inserimenti consecutivi di un codice "errato" (non presente in memoria) il sistema va in blocco per 20 sec.
  Tipo di segnalazione: la tastiera emette 3 **bip** e i LED rosso e verde lampeggiano.
- Se il livello di carica delle batterie non è ottimale, valutarne la loro sostituzione.

Segnalazioni di errore

LED rosso lampeggiante

- in modalità di memorizzazione: accompagnato da 5 **bip**, codice già in memoria
- in modalità di cancellazione: codice inesistente
- in modalità di funzionamento: accompagnato da 5 **bip**, codice errato.

These instructions are aimed at professionally qualified "**installers of electrical equipment**" and must respect the local standards and regulations in force. The use and installation of these appliances must rigorously respect the indications supplied by the manufacturer and the safety standards and regulations in force.

Attention! Only for EU customers - **WEEE marking**. This symbol indicates that once the products life-span has expired it must be disposed of separately from other rubbish. The user is therefore obliged to either take the product to a suitable differential collection site for electronic and electrical goods or to send it back to the manufacturer if the intention is to replace it with a new equivalent version of the same product. Suitable differential collection, environmental friendly treatment and disposal contributes to avoiding negative effects on the ambient and consequently health as well as favouring the recycling of materials. Illicitly disposing of this product by the owner is punishable by law and will be dealt with according to the laws and standards of the individual member nation.

Description

SSB504/508 is a remote control system that communicates with the series **S500**; it is a state of the art transmitter which allows the command to be activated by inserting a personal code.

This high security system has a million different code combinations, has the possibility to memorise up to 250 user codes and can command four separate functions. The electronics are encased in an ABS reinforced nylon fibre, scratch proof and shockproof container with backlighting command buttons. It is quick to install and is easy to mount on the wall thanks to its special attachment base.

The hard wearing case and its waterproofing grade of **IP57** make it suitable for external installations.

Functions/indications:

- green/red indicator LED
- 10 numerical keys (0-9)
- one confirm key ✱
- an operation cancel key #
- 4 channel functions (A, B, C, D)
- a signal buzzer.
- a proximity / twilight sensor

Use

The **SSB504/508** working together with a series **S500** receiver allows the remote activation of electrical and electronic devices that require high security such as: alarm systems, automatic opening systems, access control etc. and is best used in the command of automatic gates and doors.

TECHNICAL SPECIFICATIONS

- transmission frequency	433,92 / 868,3 MHz
- modulation	FM/FSK
- power supply (lithium battery) 3 V	model ZRA3.0-3.8-W
- power consumption during transmission	30mA
- operating temperature range	-10°…+55°C
- relative humidity	<95%
- protection grade	IP 57
- encoding type	rolling code
- number of possible code combinations (128 bit)	2^{128}
- number of functions (channels)	4
- automatic shut down:	after 5 sec. in stand-by after 20 sec. during programming

ACTIVATION CODE

- Number of user codes (max 6 digits each)	500
- Number of available code combinations	1 million

OVERALL DIMENSIONS

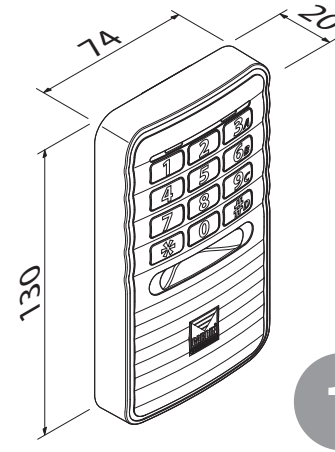

1

The product conforms to the directive 99/05/CE CE 0682

Attention! Old batteries must be disposed of according to the local standards and regulations in force. For more information consult the instructions supplied with the receiver. Conserve the instructions for later use.

KEYBOARD INSTALLATION

- The keyboard is suitable for outdoor use (**IP57**).
- Before installing the keyboard on the wall it must first be memorised in the receiver that is to work with it.
- The keyboard must be positioned in sight, away from moving parts and at a height of at least **1.5 m**.
- **Caution! In order to avoid a reduction in the transmission range never install the keyboard directly on metal structures.**

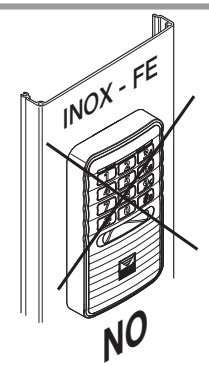

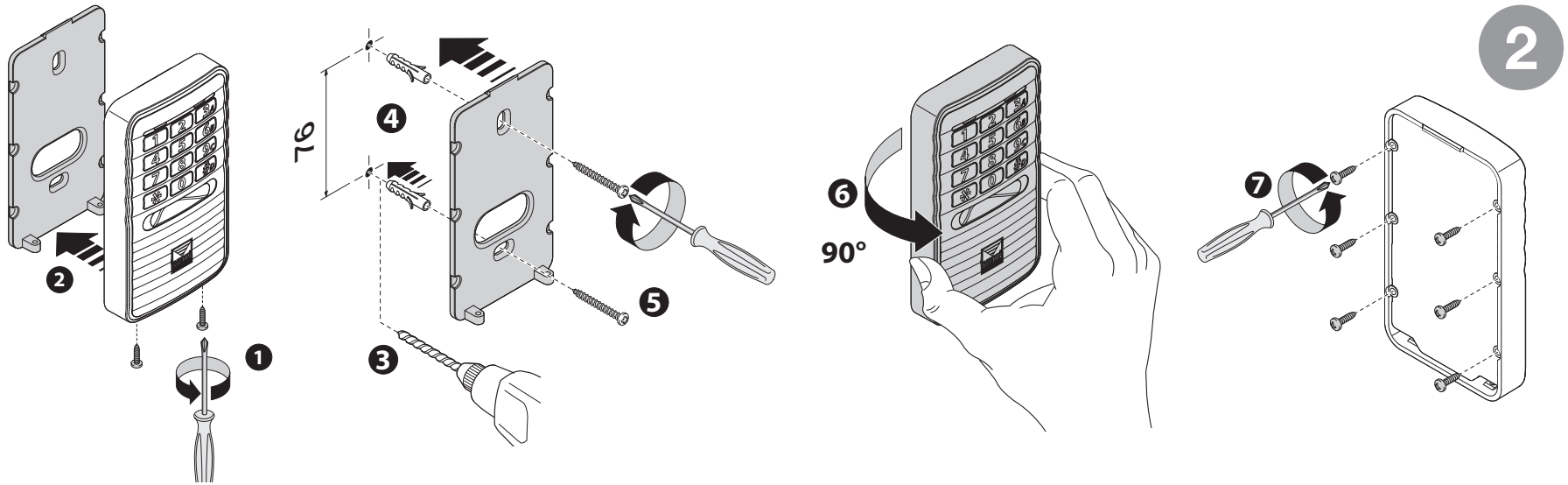

- Once you have decided on the definitive position, unscrew the two holding screws "**1**" and separate the base "**2**". Drill the wall "**3**" and fix the fastening base to the wall using the two rawlplugs and screws "**4-5**" as shown in the figure. Rotate the keypad "**6**" and unscrew the six cover holding screws "**7**" .

3

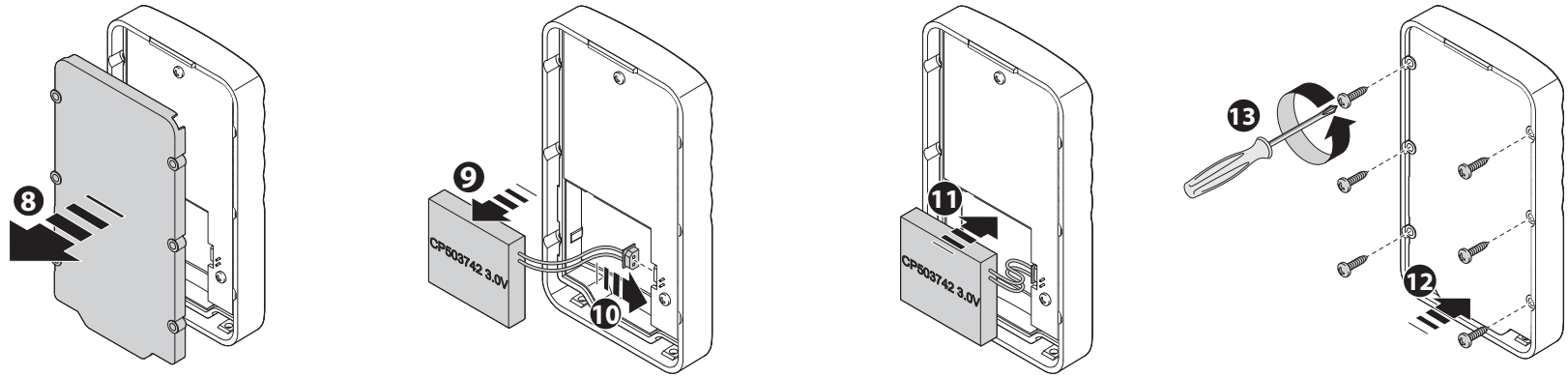

- Remove the keypad base "**8**". Remove the battery "**9**" and insert the battery connector "**10**" into its slot. Insert the battery "**11**" and check for correct connection: pressing any key will activate the green LED and the keypad will sound a **beep**. Replace the keypad base "**12**" and fasten down using the six previously removed screws "**13**".

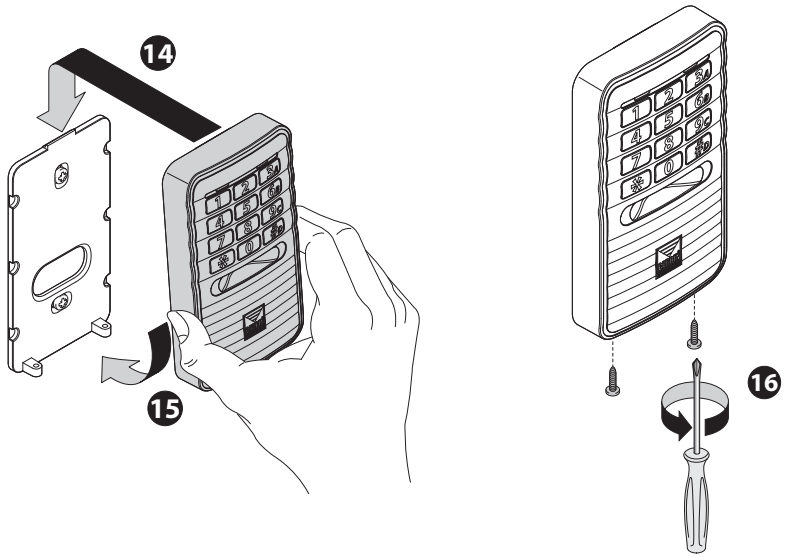

Attention: The battery charge level can be checked by pressing any key when you are in the fuction mode:
- if the red LED lights up the battery is not fully charged.

Battery replacement

Obtain a 3V battery pack Cardin Code Nr. ZRA3.0-3.8-W. Follow steps 9, 10 and 11, fig. 3 to replace the battery and carry out the charge test.

- Rotate the keypad, hook it onto the upper part of the keypad base "**14**" and rotating it slightly allow it to snap onto the base "**15**" then fasten the keypad using the two supplied screws "**16**" screwing them into the bottom.

STARTING UP

Once you have installed the keypad, enter the service mode to set the keypad's operating parameters.
Attention: before setting up the keyboard you must calibrate the proximity sensor with the installation's ambient conditions by following the procedure described in menu 13 of the section 'Setting the optional parameters'.

1. Changing the access password

1a Type '**#** *password* ✱' on the keyboard. The default password is *123456*.

1b The keypad will sound one 3-second long **beep** and the green led "**L1**" will flash quickly;
(if the password is wrong the red led '**L2**' will flash quickly five times)

1c Type '**#** 01✱' to enter the menu '**modify password**'.

1d Type the new password (maximum 6 digits) and confirm with '✱'
(for example: *112233*✱).

1e The keypad will sound a 3-second long **beep**

The password has been changed

Wait 20 seconds to exit the service mode

Attention: The password allows access to the code management functions and can be changed as many times as required according to the needs of the system. The code should be written down and kept in a safe place. If you lose the password you will have to send the keyboard back to the manufacturer to be reset.

Before memorising codes for the first time remember to cancel the entire memory content.

2. Cancelling the entire memory content

2a Type '**#** *password* ✱' on the keypad.

2b The keypad will sound one 3-second long **beep** and the green led "**L1**" will flash quickly;
(if the password is wrong the red led '**L2**' will flash quickly five times)

2c Type '**# 01**✱' to enter the menu '**cancel entire memory**'.

2d Type '*password* ✱' on the keypad. The keypad will sound one 3-second long **beep**
The user code memory has been cancelled
Wait 20 seconds to exit the service mode

3. Memorising user codes

3a Type '*password* ✱' on the keypad.

3b The keypad will sound one 3-second long **beep** and the green led "**L1**" will flash quickly;
(if the password is wrong the red led '**L2**' will flash quickly five times)

3c Type the user code to be memorised onto the keypad followed by '✱' . If the code is valid the keypad will sound three **beeps**.

3d Within 10 seconds after confimation press one or more function keys A-B-C-D sequentially (e.g. **A**-**C**)

3e Press '✱' to confirm and the keypad will sound one **beep**
The code has been memorised and the functions assigned (e.g. **A**-**C**)
You may now memorise another code (starting from point 3c).
To quit the function wait for 20 seconds or press #.

4. Cancelling a single code

4a Type ' *#✱ code to be cancelled ✱ #* ' on the keypad.
(e.g. if you wish to cancel the code 112233, type '*#✱ 112233 ✱#*')

4b The keypad will sound a two-second long **beep**
The code has been cancelled!

5. Activating transmission using a user code

5a Type the user coder into the keypad and press '✱'

5b The keypad will sound 2 **beeps** and the green led will remain lit 2
The code has been accepted!

5c Press A-B-C or D in the column on the right of the keypad (e.g. "**C**")

5d The green and red leds will flash during transmission

5e After five seconds of inactivity the green led will switch off and the you will exit the mode .

If only one function has been assigned to the code (e.g. **A**), once it has been confirmed by pressing **"✱"** the relative function will be activated automatically (**A**).

6. Memorising the keyboard in a standard receiver or in an electronic programmer

To memorise the keyboard in a receiver at least one user code must have been memorised (along with the functions you wish to activate).

With the receiver in the vicinity carry out the procedure using the **"MEMO"** key

1) Type a user code into the keyboard: the keyboard is ready to transmit (green LED lit).

2) Press and hold down the MEMO button on the receiver: the red LED in the receiver will flash slowly.

3) Activate the channel to be memorised (A, B, C, D): in the keypad.

4) Keep the MEMO button pressed down on the receiver, until the red LED on the receiver starts to flash

5) Activate the same channel on the receiver a second time (if the channel is different the memorisation procedure will quit without memorising the keypad)

6) End of the memorising procedure: the red LED on the receiver remains lit for 2 seconds indicating that the keyboard has been memorised correctly.

Note: You cannot memorise a keyboard that already exists in the receiver's memory: in this case, while you are memorising the channel (point 3) the red LED on the receiver will stop flashing.
The programming procedure will only carry on after the MEMO button (in receiver) has been released.
If you don't press the channel a second time within 15 seconds the memorisation procedure will quit without memorising the keyboard.

SETTING THE OPTIONAL PARAMETERS

To set the optional parameters type **#** *password* ✻ on the keypad. The keypad will sound one 3-second long **beep** and the green led "**L1**" will flash quickly; (if the password is wrong the red led '**L2**' will flash quickly five times).

type	Menu 3 - Backlighting setting parameters - type # 03 ✻	default
0 ✻	Backlighting OFF	
1 ✻	Backlighting - ON - maximum	√
2 ✻	Backlighting - ON - medium	
3 ✻	Backlighting - ON - minimum	

type	Menu 4 - Buzzer intensity setting - type # 04 ✻	default
0 ✻	Buzzer intensity - HIGH sound setting	√
1 ✻	Buzzer intensity - LOW sound setting	

type	Menu 5 - Buzzer operation mode - type # 05 ✻	default
0 ✻	Buzzer - OFF	
1 ✻	Buzzer - ON - sounds each time a key is pressed	√
2 ✻	Buzzer - ON - sounds only for confirmation/error	

type	Menu 6 - Battery status indication - type # 06 ✻	default
0 ✻	Battery charge level indication - OFF	
1 ✻	Battery charge level indication - ON (only red led)	√
2 ✻	Battery charge level indication - ON (red led + buzzer)	

• one indication from the led and/or buzzer = battery charge level at 50%
• two indications from the led and/or buzzer = replace the battery

type	Menu 7 - Location indicator - type # 07 ✻	default
0 ✻	keypad location indicator - OFF	√
1 ✻	keypad location indicator - ON	

The led will flash to indicate the location of the keypad when there is insufficient ambient lighting.

type	Menu 8 - Security settings - type # 08 ✻	default
0 ✻	security settings - OFF	√
1 ✻	security settings - ON - Service	
2 ✻	security settings - ON - User	

• Service - Active/Reset using the SERVICE code
• User - Active/Reset using the USER code
This function will signal an unauthorised attempt to insert an access code.

type	Menu 9 - Ambient light sensor - type # 09 ✻	default
0 ✻	ambient light sensor - OFF	
1 ✻	ambient light sensor - ON	√

Menu 10 - Light sensor calibration - type # 10 ✻

Using this function it is possible to calibrate the intervention threshold for the ambient light sensor. To start the procedure you must reinsert the access password and confirm by pressing ✻.The keypad will carry out a 5 second countdown indicated by the sounding of the buzzer during which time the operator will have to remove his hand from the vicinity of the keypad.

type	Menu 11 - Proximity sensor - type # 11 ✻	default
0 ✻	proximity sensor - OFF	
1 ✻	proximity sensor - ON	√

Using this function it is possible to set the function mode of the proximity sensor. Passing you hand close to the keypad will activate backlighting according to the values set in parameters #03, #09 e #14.

type	Menu 12 - Proximity sensor sensitivity - type # 12 ✻	default
0 ✻	sensitivity HIGH - faster with a greater detection range	
1 ✻	sensitivity LOW - precise with reduced detection range	√

Menu 13 - Proximity sensor calibration - digitare # 13 ✱

Using this function it is possible to calibrate the proximity sensor. The keypad will carry out a 5 second countdown indicated by the sounding of the buzzer during which time the operator will have to remove his hand from the vicinity of the keypad. To start the procedure you must reinsert the access password and confirm by pressing ✱.

type	Menu 14 - Low power consumption mode - type # 14 ✱	default
0 ✱	low power consumption - OFF - normal consumption	√
1 ✱	low power consumption - ON - minimum consumption	
Functions #06, #07, #09 and #11 will be deactivated automatically		

type	Menu 15 - Sensor automatic calibration - type # 15 ✱	default
0 ✱	automatic calibration mode - OFF	√
1 ✱	automatic calibration mode - ON	
If activated the keybpad will carry out the calibration of the proximity sensor intervention settings as soon as each user has finished activating the keypad.		

Menu 16 - Return to factory settings - digitare # 16 ✱

Using this function you can reset the device to its default factory settings meaning all the parameters modified in the SERVICE menu will be reset. To start the procedure you must reinsert the access password and confirm by pressing ✱.

Notes:

- Inserting a code with more than 6 digits will cancel the operation in progress.
  Indication: the keyboard will sound a **beep** and the red LED lights up.
- The available time between inserting one digit and the next is 5 seconds. Once the time has expired the operation will be cancelled.
- Once the code has been memorised by either pressing **#** or waiting for 20 seconds you will be moved out of the procedure
  Indiction: the buzzer will sound one 3-second **beep**.
- Before memorising codes for the first time, change the password ("123456") and cancel the entire memory content. Cancelling the entire memory content does not cancel the password.
- After inserting a wrong code (not present in memory) three times the system will remain blocked for twenty seconds.
  Indication: the buzzer will sound 3 **beeps** and the red and green leds will flash.
- If the batteries are not well charged you may consider replacing them.
  Indication: pressing any key in the function mode will light the green and red leds.

Error indications

LED red flashing

- in the memorisation mode accompanied by five **beeps**, the code is already memorised
- in the cancel mode: the code doesn't exist.
- in the function mode accompanied by five **beeps**, the code is wrong.

Ce livret est destiné à des personnes titulaires d'un certificat d'aptitude professionnelle pour l'installation "**d'appareils électriques**" et requiert une bonne connaissance de la technique appliquée professionnellement. L'emploi et l'installation de cet appareil doivent respecter rigoureusement les indications fournies par le constructeur et les normes de sécurité en vigueur.

Attention! Seulement pour les clients de l'EU - **Marquage WEEE**. Ce symbole indique l'obligation de ne pas éliminer l'appareil, à la fin de sa durée de vie, avec les déchets municipaux non triés et de procéder à sa collecte sélective. Par conséquent, l'utilisateur doit remettre l'appareil à un centre de collecte sélective des déchets électroniques et électriques ou au revendeur qui est tenu, lorsqu'il fournit un nouvel appareil, de faire en sorte que les déchets puissent lui être remis, sur une base de un pour un, pour autant que l'appareil soit de type équivalent à celui qu'il fournit. La collecte sélective des équipements électriques et électroniques en vue de leur valorisation, leur traitement et leur élimination dans le respect de l'environnement contribue à éviter la nocivité desdits équipements pour l'environnement et pour la santé et à encourager leur recyclage. L'élimination abusive de l'équipement de la part du détenteur final comporte l'application des sanctions administratives prévues par les normes en vigueur dans l'État Membre d'appartenance.

Description

SSB504/508 est un système de commande à distance en mesure de dialoguer avec tous les récepteurs de la série **S500**. En fait, il s'agit d'un émetteur évolué qui permet l'activation de la commande après avoir composé un code. Pour la protection du système, l'appareil dispose d'un million de combinaisons différentes. Il est en mesure de mémoriser jusqu'à 500 codes utilisateur, et de commander quatre fonctions distinctes. Constitué d'une structure en matière polycarbonate anti-choc et anti-rayure. Son montage est rapide, et sa fixation au mur solide grâce à la particularité de son embase d'accrochement. Les caractéristiques de robustesse et d'étanchéité **IP57** du boîtier permettent de l'installer à l'extérieur.

Fonctions/signalisations:

- LED led rouge / verte de signalisation
- 10 touches numériques (0-9);
- une touche de confirmation ✱;
- une touche d'annulation de l'opération #;
- 4 fonctions de canal (A, B, C, D);
- un buzzer pour la signalisation sonore;
- capteur de proximité / crépusculaire.

Domaine d'application

Le clavier **SSB504/508** associé aux récepteurs de la série **S500** permet l'actionnement, via radio, d'appareils électriques et électroniques qui nécessitent une haute sécurité à l'accès, tels que les systèmes d'alarme, les systèmes d'ouverture automatiques, les contrôle d'accès, etc...

CARACTÉRISTIQUES TECHNIQUES

- fréquence d'émission	433,92 / 868,3 MHz
- modulation	FM/FSK
- alimentation (batteries lithium)	3 V modèle ZRA3.0-3.8-W
- intensité absorbée pendant l'émission	30 mA
- température de fonctionnement	-10°…+55°C
- humidité relative	<95%
- indice de protection	IP 57
- type de codage	rolling code
- nombre total de combinaisons (128 bit):	2^{128}
- nombre de fonctions (canaux)	4
- auto-extinction: après 5 sec. en mode veille après 20 sec. en programmation	

CODES DE VALIDATION

- Nombre de codes mémorables (chacun de 6 chiffres maxi.)	500
- Nombre de combinaisons de codes	1 milione

Dimensions d'encombrement

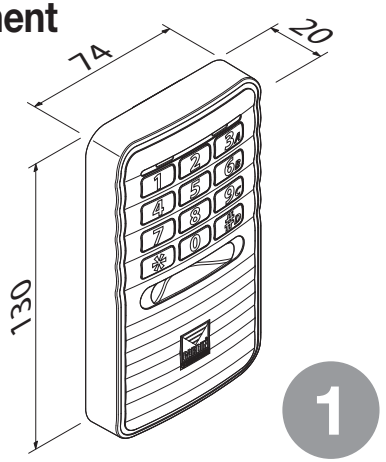

Le produit est conforme à la directive 99/05/CE

Attention! Les batteries usées doivent être éliminées conformément aux normes en vigueur. Pour plus de détail, consultez la notice annexée aux récepteurs de la même série; cette notice doit être conservée.

POSE DU CLAVIER

- La conception du clavier est telle à permettre une utilisation à l'extérieur (**IP57**).
- Avant de fixer le clavier au mur, il devra être mémorisé sur le récepteur avec lequel il dialoguera.
- Le clavier doit être placé de façon à ce qu'il soit visible, loin de parties en mouvement et à une hauteur de **1,5 m** minimum.
- **Attention! Pour éviter une réduction de la portée de l'émetteur, éviter d'appliquer le produit directement sur une structure métallique.**

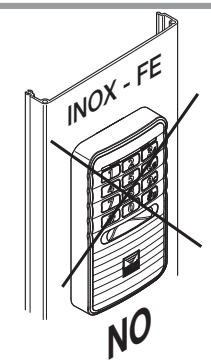

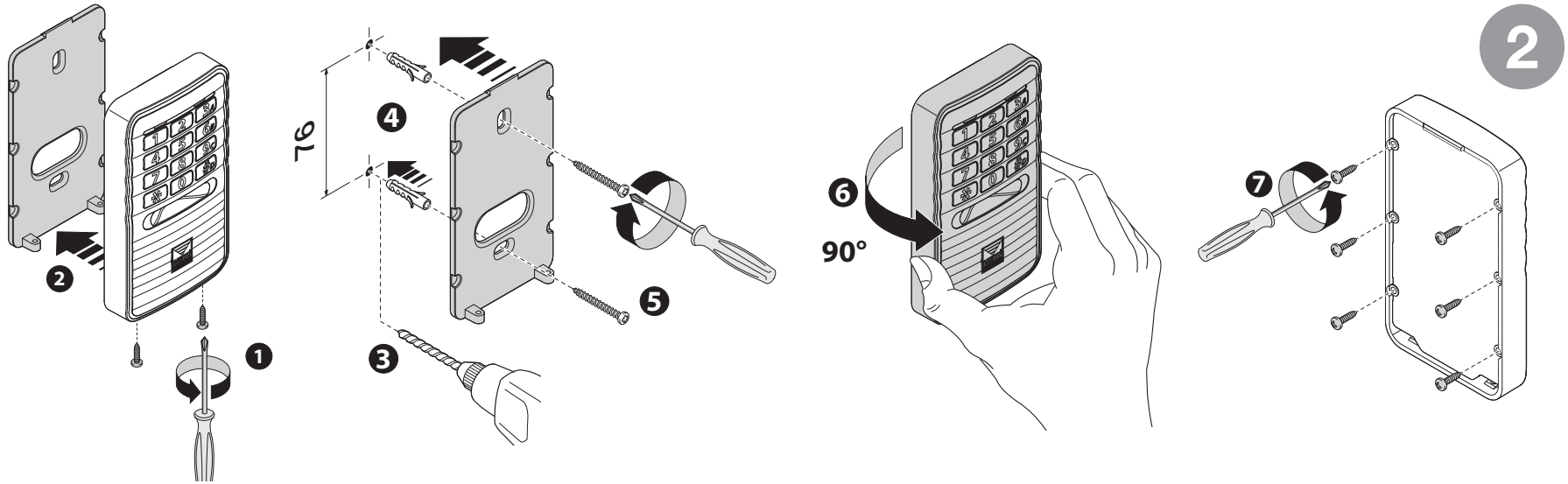

- Repérer l'endroit idéal pour poser le clavier. Dévisser les deux vis de fixation "**1**" et décrocher la base "**2**". Percer le mur "**3**" et fixer la base au mur à l'aide des deux chevilles et vis **"4-5"**, comme le montre la figure. Ensuite, tourner le clavier "**6**" et dévisser les six vis de fixation "**7**" du couvercle.

3

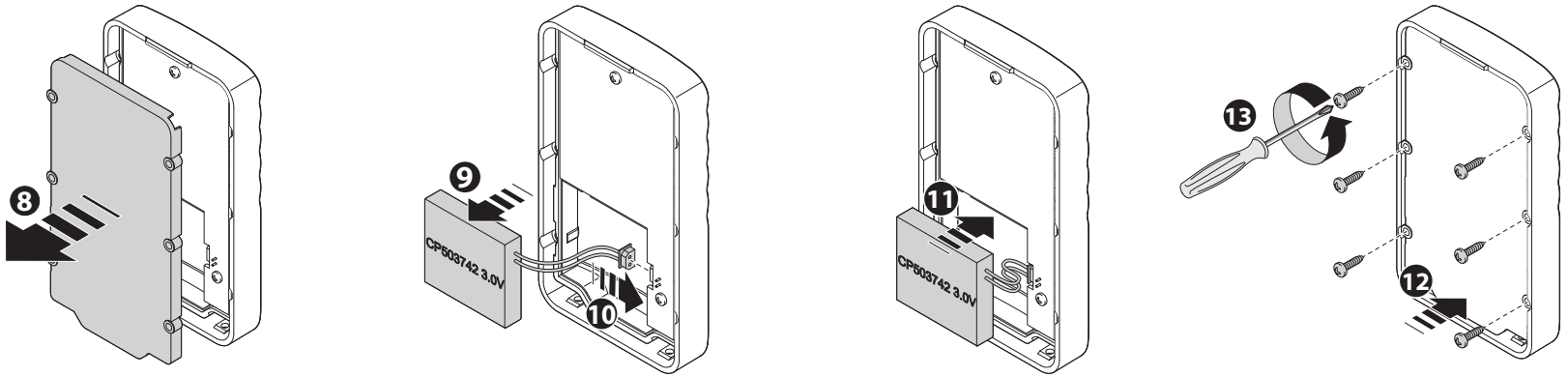

- Enlever la base du clavier "**8**". Retirer la batterie "**9**" et insérer le connecteur de la batterie "**10**" dans l'emplacement prévu à cet effet. Insérer la batterie "**11**" et vérifier qu'elle soit bien branchée. Pour ce faire, appuyer sur une touche, la led verte doit s'allumer et le clavier doit émettre un bip. Remonter la base du clavier "**12**" et la fixer à l'aide des six vis enlevées auparavant "**13**".

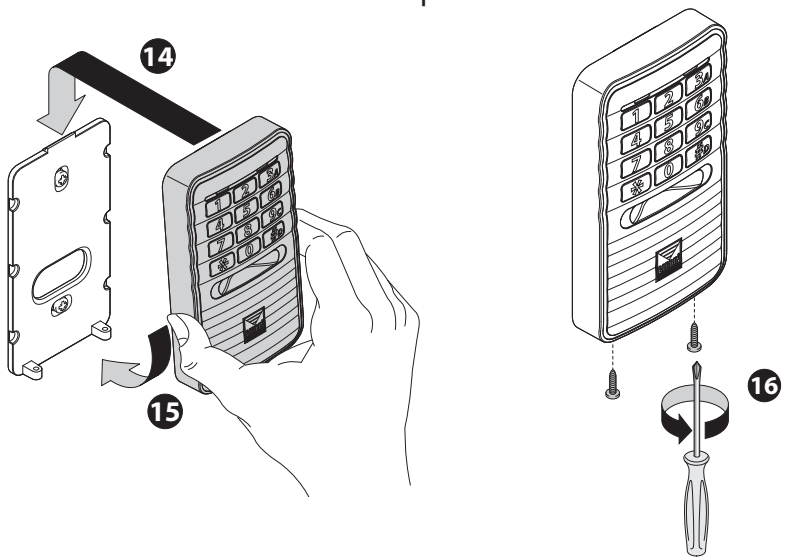

Attention: pour vérifier le niveau de charge de la batterie, appuyer sur une quelconque touche pendant le fonctionnement:

- LED rouge allumée: faible niveau de charge.

Remplacement de la batterie

Se procurer un paquet de batteries au lithium 3V avec code Cardin ZRA3.0-3.8-W. Suivre les étapes 9, 10 et 11 de la fig. 3 pour remplacer la batterie et effectuer le test batterie.

- Tourner le clavier, l'accrocher sur la partie haute de la base du clavier "**14**" et l'emboîter sur la base "**15**" en le faisant pivoter légèrement. Ensuite, fixer le clavier avec les relatives vis "**16**" en les insérant dans la partie basse.

MISE EN SERVICE

Une fois le clavier posé, il est nécessaire d'accéder au mode service pour configurer ses paramètres de fonctionnement.
Attention: avant de configurer le clavier, il faut régler le capteur de proximité en fonction du lieu d'implantation. Pour ce faire, suivre les instructions du menu 13 au paragraphe 'Configuration des paramètres en option'.

1. Changement du mode de passe d'accès

1a Taper '**#** *mot de passe* ✱' sur le clavier. Le mot de passe par défaut est *123456*.

1b Le clavier émet un **bip** pendant 3 secondes et la led verte "**L1**" se met à clignoter rapidement;

(en cas de composition d'un code incorrect, la led rouge '**L2**' clignote 5 fois rapidement)

1c Taper '**# 01**✱' pour accéder au menu 'modification mot de passe'.

1d Taper le nouveau mot de passe (maxi. 6 chiffres) et confirmer par '✱'

(par exemple: *112233*✱).

1e Le clavier émet un **bip** de 3 secondes

Le mot de passe a été changé

Attendre 20 secondes pour quitter le mode service.

N.B.: le mot de passe permet d'accéder aux fonctions de gestion des codes. Il peut être changé maintes fois en fonction des exigences de l'installation. Il est important de le noter sur un papier et de le conserver en lieu sûr. En cas de perte du mot de passe, il n'y a pas d'autre solution que d'envoyer l'appareil au fabricant pour le récupérer.

Avant d'engager la première mémorisation de codes, se rappeler d'effacer entièrement la mémoire.

2. Effacement total de la mémoire

2a Taper '**#** *mot de passe* ✱' sur le clavier.

2b Le clavier émet un **bip** pendant 3 secondes et la led verte "**L1**" se met à clignoter rapidement;
(en cas de composition d'un code incorrect, la led rouge '**L2**' clignote 5 fois rapidement)

2c Taper '**#** 02✱' pour accéder au menu '**effacement total**'.

2d Taper '*mot de passe* ✱' sur le clavier; celui-ci émet un bip de 3 secondes
La mémoire utilisateurs a été effacée.
Attendre 20 secondes pour quitter le mode service

3. Mémorisation de codes

3a Taper '*mot de passe* ✱' sur le clavier.

3b Le clavier émet un **bip** pendant 3 secondes et la led verte "**L1**" se met à clignoter rapidement;
(en cas de composition d'un code incorrect, la led rouge '**L2**' clignote 5 fois rapidement)

3c Taper sur le clavier le code à mémoriser suivi par '✱' . Si le code est correct, le clavier émet 3 **bips**.

3d Dans l'espace de 10 secondes après la confirmation du code, appuyer sur une ou plusieurs fonctions A-B-C-D dans l'ordre (ex. **A-C**).

3e Appuyer sur '✱' pour confirmer; le clavier émet un bip
Le code a été mémorisé et les fonctions attribuées (ex. **A**-**C**)
À ce stade, il est possible de mémoriser un autre code (en partant de l'étape 3c).
Pour quitter la mémorisation, attendre 20 secondes ou appuyer sur #.

4. Effacement d'un code

4a Taper ' *#✱ code à effacer✱ #* ' sur le clavier

(par exemple: pour effacer le code 112233, taper '*#✱ 112233✱#*')

4b Le clavier émet un **bip** pendant 2 secondes

Le code a été effacé!

5. Activation de la transmission au moyen d'un code utilisateur

5a Taper le code numérique de l'utilisateur et appuyer sur '✱'

5b Le clavier émet 2 **bips** et la led verte s'allume

Code accepté!

5c Appuyer sur A-B-C ou D sur la colonne à droite du clavier (ex. "**C**")

5d Les leds verte et rouge clignotent pendant la transmission radio

5e Après 5 secondes d'inactivité, la led verte s'éteint et on sort du procédé.

Si une seule fonction a été attribuée au code qui a été composé (ex. **A**), cette fonction (**A**) s'activera automatiquement dès confirmation dudit code par une pression sur la touche '✱'.

6. Mémorisation du clavier sur un récepteur standard/programmateur électronique

Pour mémoriser le clavier sur un récepteur, il faut avoir mémorisé au moins un code utilisateur (avec les relatives fonctions que l'on souhaite valider pour la commande radio sur le récepteur).

Se placer à proximité du récepteur et effectuer la mémorisation à l'aide de la touche **"MEMO".**

1) Activer sur le clavier un code utilisateur: le clavier est prêt à transmettre (LED verte allumée).

2) Appuyer sur le bouton MEMO sur le récepteur et le garder appuyé: la LED rouge sur le récepteur se met à clignoter lentement.

3) Activer sur le clavier le canal à mémoriser (A, B, C, D).

4) Garder appuyé le bouton MEMO sur le récepteur jusqu'à ce que la LED rouge sur le récepteur se remet à clignoter.

5) Activer une deuxième fois ce même canal sur le clavier (si le canal est différent, la mémorisation échoue et prend fin).

6) Fin de la mémorisation: la LED rouge sur le récepteur reste allumée 2 secondes, signalant que la mémorisation a abouti.

N.B.: il n'est pas possible de mémoriser un clavier qui a déjà été mémorisé dans le récepteur. Dans un cas pareil, le clignotement de la LED rouge sur le récepteur s'interrompt pendant l'activation du canal (point 3). Il faudra relâcher le bouton MEMO (sur le récepteur) pour que le procédé de programmation reprenne. Si le canal n'est pas activé une deuxième fois dans l'espace de 15 secondes, on quitte automatiquement le procédé de mémorisation sans mémoriser le clavier.

CONFIGURATION DES PARAMÈTRES EN OPTION

Pour configurer les paramètres en option, taper **#** *mot de passe* ✱ sur le clavier. Le clavier émet un bip pendant 3 secondes et la led verte "**L1**" se met à clignoter rapidement. En cas de composition d'un code incorrect, la led rouge '**L2**' clignote cinq fois rapidement.

taper	Menu 3 - Niveau rétro-éclairage clavier - taper # 03 ✱	par défaut
0 ✱	Rétro-éclairage OFF	
1 ✱	Rétro-éclairage - ON - Niveau maximum	√
2 ✱	Rétro-éclairage - ON - Niveau moyen	
3 ✱	Rétro-éclairage - ON - Niveau bas	

taper	Menu 4 - Niveau d'intensité sonore - taper # 04 ✱	par défaut
0 ✱	Intensité avertisseur sonore - Niveau sonore haut	√
1 ✱	Intensité avertisseur sonore - Niveau sonore bas	

taper	Menu 5 - Mode signalisation sonore - taper # 05 ✱	par défaut
0 ✱	Signalisation avertisseur sonore - OFF	
1 ✱	Signalisation sonore - ON (signal sonore à chaque pression sur une touche)	√
2 ✱	Signalisation sonore - ON (signal sonore seulement à la confirmation ou en cas d'erreur)	

taper	Menu 6 - Signalisation état batterie - taper # 06 ✻	par défaut
0 ✻	Signalisation niveau de charge de la batterie - OFF	
1 ✻	Signalisation niveau de charge de la batterie - ON (seulement led rouge)	√
2 ✻	Signalisation niveau de charge de la batterie - ON (led rouge + avertisseur sonore)	

• un seul signal de la led et/ou de l'avertisseur sonore = niveau de charge de la batterie à 50%
• deux signaux de la led et/ou de l'avertisseur sonore = batterie à remplacer

taper	Menu 7 - Signalisation position - taper # 07 ✻	par défaut
0 ✻	Signalisation position clavier - OFF	√
1 ✻	Signalisation position clavier - ON	

Le clignotement de la led signale que le lieu d'implantation du clavier est peu éclairé.

taper	Menu 8 - Signalisation sécurité - taper # 08 ✻	par défaut
0 ✻	Signalisation sécurité - OFF	√
1 ✻	Signalisation sécurité - ON - Service	
2 ✻	Signalisation sécurité - ON - Utilisateur	

• Service - Activée/Réinitialisée au moyen du code SERVICE
• Utilisateur - Activée/Réinitialisée au moyen du code UTILISATEUR
Cette fonction signale une tentative d'accès non autorisé.

taper	Menu 9 - Capteur de lumière environnante - taper # 09 ✻	par défaut
0 ✻	Capteur de lumière environnante - OFF	
1 ✻	Capteur de lumière environnante - ON	√

Menu 10 - Réglage du capteur de lumière - taper # 10 ✻

Cette fonction permet de régler le seuil d'intervention du capteur de lumière environnante. Pour lancer le procédé, il est nécessaire d'entrer de nouveau le mot de passe et de confirmer par une pression sur la touche ✻. Le clavier lance un compte à rebours de 5 secondes, signalé au moyen de l'avertisseur sonore. Dans ce laps de temps, l'utilisateur doit éloigner la main du clavier.

taper	Menu 11 - Capteur de proximité - taper # 11 ✻	par défaut
0 ✻	Capteur de proximité - OFF	
1 ✻	Capteur de proximité - ON	√

Cette fonction permet d'activer le capteur de proximité. Le fait d'approcher la main du clavier déclenche le rétro-éclairage selon les valeurs établies aux paramètres #03, #09 et #14.

taper	Menu 12 - Sensibilité du capteur de proximité - taper # 12 ✻	par défaut
0 ✻	Sensibilité HIGH – détection plus rapide et éloignée	
1 ✻	Sensibilité LOW – détection plus précise et proche	√

Menu 13 - Réglage du capteur de proximité - taper # 13 ✻

Cette fonction permet de régler le capteur de proximité. Le clavier lance un compte à rebours de 5 secondes, signalé au moyen de l'avertisseur sonore. Dans ce laps de temps, l'utilisateur doit éloigner la main du clavier. Pour lancer le procédé, il est nécessaire d'entrer de nouveau le mot de passe et de confirmer par une pression sur la touche ✻.

taper	Menu 14 - Mode économie d'énergie - taper # 14 ✻	par défaut
0 ✻	Mode économie d'énergie - OFF - consommation normale	√
1 ✻	Mode économie d'énergie - ON consommation minimale	
Les fonctions #06, #07, #09 et #11 sont désactivées automatiquement.		

taper	Menu 15 - Auto-réglage du capteur - taper # 15 ✻	par défaut
0 ✻	Mode auto-réglage - OFF	√
1 ✻	Mode auto-réglage - ON	
S'il est activé, le clavier effectue un réglage des niveaux d'intervention du capteur de proximité à la fin de chaque activation de la part de l'utilisateur.		

Menu 16 - Restauration de la configuration par défaut - taper # 16 ✻

Cette fonction permet de restaurer complètement tous les paramètres par défaut, modifiables depuis le menu SERVICE. Pour lancer le procédé, il est nécessaire d'entrer de nouveau le mot de passe et de confirmer par une pression sur la touche ✻.

Remarques:

- L'entrée d'un code de plus de 6 chiffres annule l'opération en cours.
  Type de signalisation: le clavier émet un **bip** et la led rouge clignote.
- Le temps à disposition pour l'entrée d'un chiffre et le suivant est de 5 secondes. Une fois que ce temps s'est écoulé, l'opération s'annule.
- Une fois le code mémorisé, on quitte le procédé de mémorisation par une pression sur la touche # ou automatiquement après 20 sec.
  Type de signalisation: émission d'un **bip** de 3 secondes.
- Avant de procéder à la première mémorisation de codes, changer le mot de passe ("123456") et effacer entièrement la mémoire. L'effacement total de la mémoire n'efface pas le mot de passe.
- Après 3 compositions de codes incorrects (pas mémorisé), le système se bloque pendant 20 sec.
  Type de signalisation: le clavier émet 3 **bips** et les leds rouge et verte clignotent.
- Si les batteries ne tiennent pas bien la charge, envisager de les remplacer.
  Type de signalisation: allumage des leds verte et rouge à la pression d'une quelconque touche pendant le fonctionnement.

Signalisations d'erreur

Led rouge clignotante

- en mode mémorisation: accompagnée par 5 bips, code déjà mémorisé
- en mode effacement: code inexistant
- in mode fonctionnement: accompagnée par 5 bips, code incorrect.

Hinweise

Diese Bedienungsanleitung wendet sich an Personen, die zur Installation von "**Elektrogeräten**" berechtigt sind und setzt gute technische Kenntnisse voraus, die in fachmännischer Weise anzuwenden sind. Die Benutzung und Installation dieses Geräts muss unter der strengen Befolgung der Herstelleranweisungen und geltenden Sicherheitsvorschriften erfolgen.

Achtung! Nur für EG-Kunden - **WEEE-Kennzeichnung.**
Das Symbol zeigt an, dass das Produkt am Ende seines Lebenszyklus getrennt von anderen Abfällen gesammelt werden muss. Der Benutzer muss daher das Gerät in geeignete Zentren für die getrennte Sammlung von Elektronik- und Elektroschrott bringen oder zum Zeitpunkt des Erwerbs eines neuen Geräts gleicher Art im Verhältnis eins zu eins beim Händler abgeben. Die geeignete getrennte Sammlung für die Zuführung zum Recycling, zur Aufbereitung und zur umweltfreundlichen Entsorgung trägt dazu bei, mögliche negative Auswirkungen auf die Umwelt und die Gesundheit zu vermeiden und fördert das Recycling der Materialien. Die widerrechtliche Entsorgung des Produkts durch den Besitzer führt zur Anwendung der von den geltenden Vorschriften im Mitgliedstaat der Europäischen Gemeinschaft vorgesehenen Verwaltungsstrafen.

Beschreibung

Das **SSB504/508** ist ein Funksteuerungssystem, das mit allen Empfängern der Serie **S500** kommuniziert. Es handelt sich um einen weiterentwickelten Sender, mit dem ein Befehl nach der vorherigen Eingabe eines Codes erteilt werden kann. Die Systemschutz-Apparatur verfügt über eine Million Kombinationsmöglichkeiten und kann bis zu 500 Benutzercodes speichern und bis zu vier verschiedene Funktionen befehligen. Das Gehäuse des **SSB504/508** ist aus schlag- und kratzfestem Polykarbonat und die Bedienungstasten sind verchromt und verschleißfest. Die Installation ist schnell und auch die Befestigung an der Wand ist dank der speziellen Einrastbasis einfach auszuführen. Das Gehäuse ist widerstandsfähig und wasserdicht (**IP57**) und eignet sich somit für die Außenmontage.

Funktionen/Anzeigen:

- rotes / grünes Signalisierungs-LEDs
- 10 nummerische Tasten (0-9)
- eine Bestätigungstaste ✱
- eine Taste zur Verfahrensannullierung #
- 4 Kanalfunktionen (A, B, C, D)
- Summer zur akustischen Meldung.
- Näherungs/-Dämmerungssensor.

Anwendungsmöglichkeiten

Das Nummerschloss **SSB504/5088** ermöglicht in Verbindung mit den Empfängern der Serie **S500** die Aktivierung über Funk von elektrischen und elektronischen Apparaturen, die einen hohen Schutzgrad vor unerlaubten Zutritt verlangen: Alarmsysteme, automatische Öffnungs- und Eintrittskontrollsysteme, usw.

TECHNISCHE DATEN

- Sendefrequenz	433,92 / 868,3 MHz
- Modulation	FM/FSK
- Stromversorgung (Lithiumbatterie 3 V)	Mod ZRA3.0-3.8-W
- Stromaufnahme beim Senden	30mA
- Betriebstemperatur	-10°…+55°C
- relative Luftfeuchtigkeit	<95%
- Schutzgrad	IP 57
- Kodifizierungstyp	rolling code
- Anzahl aller Kombinationsmöglichkeiten (128 bit):	2^{128}
- Anzahl der Betriebsfunktionen (Kanäle)	4
- Selbstausschaltung: nach 5 Sek. im Stand-by	
nach 20 Sek. im Programmiermodus	

FREIGABECODES

- Anzahl der speicherbaren Benutzercodes (max. 6 Ziffern)	500
- Anzahl der verfügbaren Codekombinationsmöglichkeiten	1 Million

Außenabmessungen

1

Das Produkt entspricht der Vorschrift 99/05/CE CE 0682

Achtung! Die verbrauchten Batterien müssen gemäß den geltenden Bestimmungen entsorgt werden. Weitere Informationen sind in den Betriebsanleitungen der zur gleichen Serie gehörenden Empfänger enthalten. Die Betriebsanleitungen müssen aufbewahrt werden.

INSTALLATION DES CODESCHLOSSES

- Das Codeschloss eignet sich zur Außenanwendung (**IP57**).
- Bevor das Codeschloss an der Wand installiert wird, muss es auf dem dafür zuständigen Empfänger gespeichert werden.
- Das Codeschloss muss gut sichtbar und entfernt von den sich bewegenden Teilen auf einer Mindesthöhe von **1,5 m** angebracht werden.
- **Achtung! um die Verringerung der Reichweite des Senders zu vermeiden ist die direkte Anbringung des Codeschlosses auf Metallstrukturen verboten.**

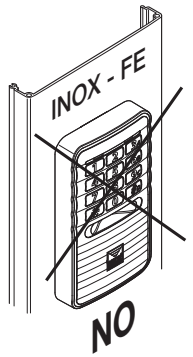

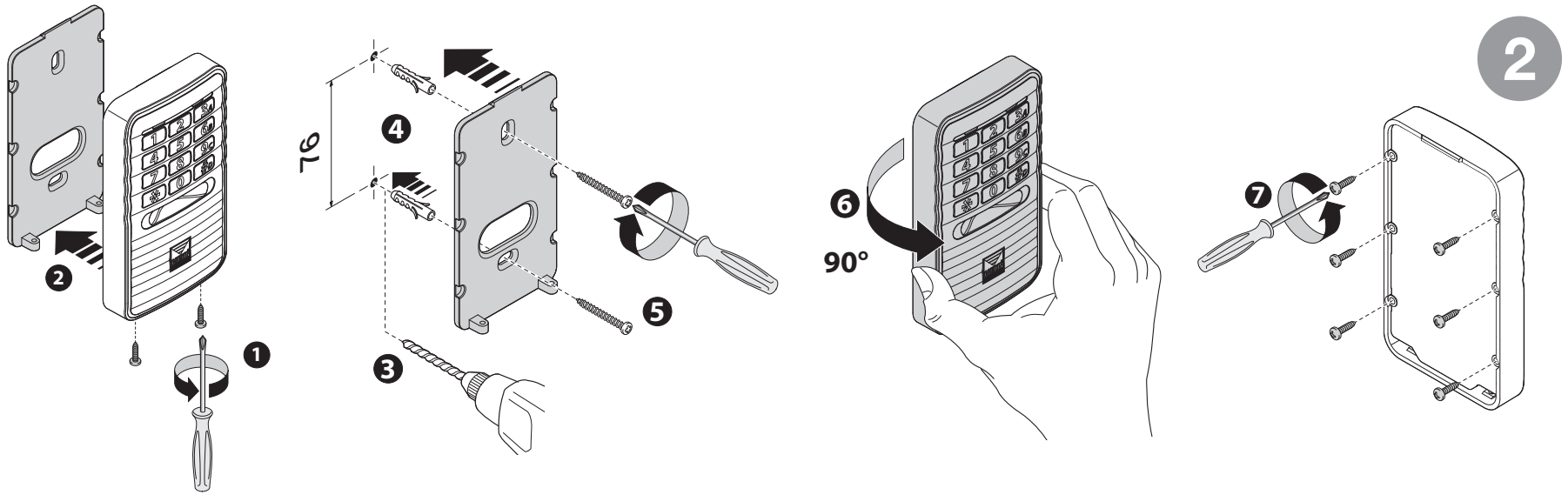

- Nach Feststellen der optimalen Position die beiden Befestigungsschrauben "**1**" lösen und die Basis "**2**" abnehmen. Bohrlöcher in der Wand "**3**" anbringen und die Wandbefestigungsbasis mit den zwei Dübel und Schrauben "**4-5**" anbringen, wie in der Abbildung gezeigt. Das Codeschloss "**6**" drehen und die sechs Schrauben für die Befestigung des Deckels "**7**" entfernen.

3

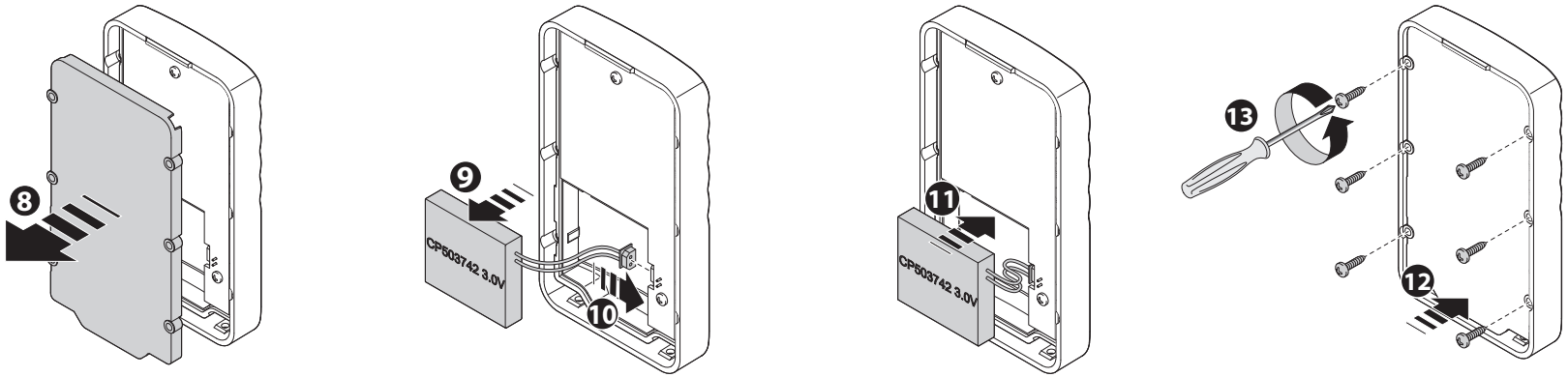

- Die Unterseite des Codeschlosses "**8**" abnehmen. Die Batterie "**9**" entnehmen und den Batterieanschluss "**10**" am vorgesehenen Platz einstecken. Die Batterie "**11**" einsetzen und den richtigen Anschluss überprüfen: beim Drücken einer Taste leuchtet die grüne LED auf und das Codeschloss erzeugt einen Piepton. Das Codeschloss "**12**" wieder einsetzen und mit den zuvor entfernten sechs Schrauben blockieren "**13**".

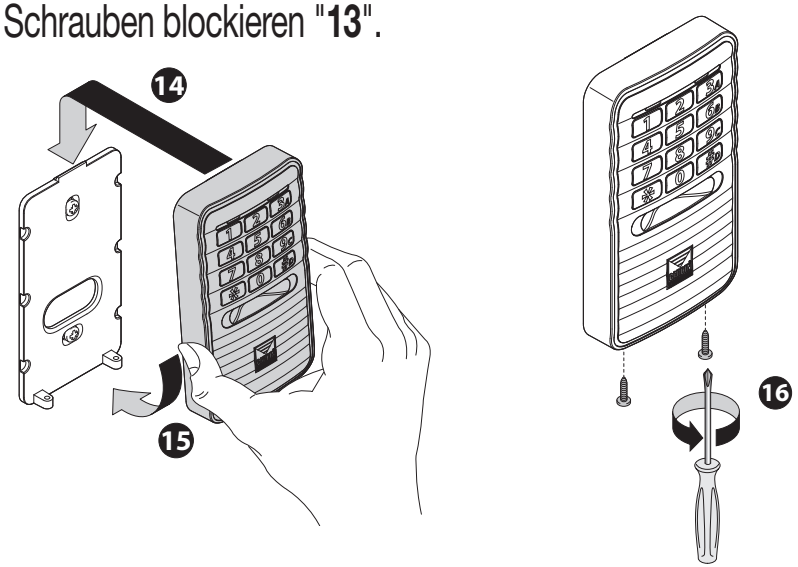

Achtung: Der Ladezustand der Batterie erfolgt im Betriebsmodus durch Drücken einer beliebigen Tast:
- leuchtet die rote LED auf: geringe Aufladung.

Batterie ersetzen

Besorgen Sie eine Packung 3V-Lithium-Batterien mit dem Cardin-Code ZRA3.0-3.8-W. Die Schritte 9, 10 und 11 Abb. 3 ausführen, um die Batterie zu ersetzen und den Batterietest auszuführen.

- Das Codeschloss drehen, sie an der Oberseite der Tastaturbasis "**14**" einhängen und unter leichtem Drehen mit der Basis "**15**" vereinen, dann das Codeschloss mit den dafür vorgesehenen Schrauben "**16**", die von unten eingesetzt werden müssen, befestigen.

INBETRIEBNAHME

Nach der Installation muss der Service-Modus geöffnet werden, um die Betriebsparameter des Codeschlosses zu konfigurieren.
Achtung: Vor dem Konfigurieren des Tastatur muss der Näherungssensor auf die Installationsumgebung eingemessen werden, das diesbezügliche Vorgehen wird im Menü 13 des Abschnitts "Einstellen optionaler Parameter" beschrieben.

1. Änderung des Zugangspassworts

1a Das '**#** *Passwort* ✱' auf dem Codeschloss eintippen. Das Default-Passwort lautet *123456*.

1b Das Codeschloss erzeugt für 3 Sekunden einen **Piepton** und die grüne LED "**L1**" blinkt schnell;
(bei falscher Eingabe blinkt die rote LED "**L2**" fünfmal schnell)

1c Zum Eintritt in das Passwortänderungs-Menü '**#** 01✱' eintippen'.

1d Das neue Kennwort eingeben (maximal 6-stellig) und mit '✱' bestätigen

(zum Beispiel: *112233*✱).

1e Das Codeschloss erzeugt einen **Piepton** von 3 Sekunden Länge

Das Passwort wurde geändert

Vor dem Verlassen des Service-Modus 20 Sekunden warten.

Hinweis: Das Passwort ermöglicht den Zugriff auf die Verwaltungsfunktionen der Codes. Es kann je nach den Erfordernissen der Anlage mehrmals geändert werden, es sollte aufgeschrieben und an einem sicheren Ort aufbewahrt werden. Sollte das Passwort verloren gehen, muss das Gerät zur Wiederherstellung an den Hersteller eingesendet werden.

Bevor Sie mit der ersten Code-Speicherung beginnen muss zuvor der gesamte Speicher gelöscht werden.

2. Löschung des gesamten Speichers

2a Das '**#** *Passwort* ✱' auf dem Codeschloss eintippen.

2b Das Codesschloss erzeugt für 3 Sekunden einen **Piepton** und die grüne LED "**L1**" blinkt schnell; (bei falscher Eingabe blinkt die rote LED "**L2**" fünfmal schnell).

2c Dann '**#** 02✱' eintippen, um in das Menü '**vollständigen Löschung**' zu kommen.

2d Das '*Passwort* ✱' auf dem Codeschloss eintippen. Das Codeschloss erzeugt einen **Piepton** von 3 Sek. Länge.

Der Benutzerspeicher wurde gelöscht und nach 20 Sekunden wird der Service-Modus verlassen

3. Codespeicherung

3a Das '*Passwort* ✱' auf dem Codeschloss eintippen.

3b Das Codesschloss erzeugt für 3 Sekunden einen **Piepton** und die grüne LED "**L1**" blinkt schnell; (bei falscher Eingabe blinkt die rote LED "**L2**" fünfmal schnell).

3c Mit dem Codeschloss den zu speichernden Code eingeben, gefolgt von '✱' . Wenn der Code gültig ist, erzeugt das Codeschloss 3 **Piepton**.

3d Innerhalb von 10 Sekunden nach Bestätigung des Codes eine oder mehrere der Funktionen A-B-C-D nacheinander drücken (z.B. **A**-**C**)

3e Zur Bestätigung '✱' drücken, die Tastatur erzeugt dann einen **Piepton**

Der Code wurde gespeichert und die Funktionen wurden zugewiesen (Bsp. A-**C**)

Jetzt können weitere Codes gespeichert werden (ausgehend von Punkt 3c).

Zum Verlassen des Speichervorgangs 20 Sekunden warten oder # drücken.

4. Löschung eines einzelnen Codes

4a Mit das Codeschloss ' *#✱ zu löschender Code ✱ #* ' eingeben
(wenn man zum Beispiel den Code 112233 löschen möchte, gibt man '*#✱ 112233 ✱#*' ein)

4b Das Codeschloss erzeugt für 2 Sekunden einen **Piepton**.

Der Code wurde gelöscht!

5. Aktivieren der Übertragung mittels Benutzercode

5a Den numerischen Benutzercode auf dem Codeschloss eingeben und '✱' drücken

5b Das Codeschloss gibt bei leuchtender grüner LED 2 **Pieptöne** ab.

Code akzeptiert!

5c Dann A, B, C oder D in der rechten Spalte auf dem Codeschloss drücken (z.B. "**C**").

5d Die grüne und die rote LED blinken während der Funkübertragung.

5e Nach 5 Sekunden Inaktivität erlischt die grüne LED und der Modus wird verlassen.

Wenn dem eingegebenen Code nur eine einzelne Funktion zugewiesen wurde (z.B. **A**), wird bei der Bestätigung der Code selbst durch Drücken der Taste '✱', die entsprechende Funktion automatisch aktiviert (**A**).

6. Speicherung der Tastatur auf einem Standard-Empfänger/elektronischem Programmierer

Um das Codeschloss auf einem Empfänger zu speichern, muss zumindest ein Benutzer-Code gespeichert sein (mit den entsprechenden Funktionen, die man für die Funksteuerung auf dem Empfänger aktivieren will).

In die Nähe des Empfängers gehen und die Speicherung mit der "**MEMO**"-Taste ausführen.

1) Auf dem Tastenfeld einen Benutzer-Code aktivieren: Das Codeschloss ist sendebereit (grüne LED ist an).

2) Die MEMO-Taste auf dem Empfänger drücken und gedrückt halten: die rote LED am Empfänger blinkt langsam.

3) Auf dem Tastenfeld den zu speichernden Kanal aktivieren (A, B, C, D).

4) Die MEMO-Taste auf dem Empfänger gedrückt halten, bis die rote LED am Empfänger wieder blinkt.

5) Den gleichen Kanal ein zweites Mal mit dem Codeschloss aktivieren (wenn ein anderer Kanal verwendet wird, bricht der Speichervorgang ohne Erfolg ab).

6) Ende des Speichervorgangs: die rote LED am Empfänger bleibt 2 Sekunden lang an und zeigt so die korrekt erfolgte Speicherung an.

Anm.: Es ist nicht möglich, eine bereits im Speicher des Empfängers vorhandene Codeschloss zu speichern: in diesem Fall hört während der Aktivierung des Kanals (Schritt 3) das Blinken der roten LED am Empfänger auf. Erst nach dem Loslassen der MEMO-Taste (auf dem Empfänger) ist der Programmiervorgang wieder in Funktion. Wenn nach der ersten Aktivierung der Kanal nicht innerhalb von 15 Sekunden zum zweiten Mal aktiviert wird, wird der Speichermodus ohne Speichern des Codeschlosses automatisch verlassen.

EINSTELLEN OPTIONALER PARAMETER

Zum Einstellen der optionalen Parameter die Sequenz **#** *Passwort* ✻ auf der Tastatur eingeben. Die Tastatur erzeugt für 3 Sekunden einen **Piepton** und die grüne LED "**L1**" blinkt schnell. (bei falscher Eingabe blinkt die rote LED "**L2**" fünfmal schnell).

eingeben	Menü 3 - Hintergrundbeleuchtung-Helligkeit - # 03 ✻ eingeben	default
0 ✻	Hintergrundbeleuchtung - OFF	
1 ✻	Hintergrundbeleuchtung - ON - Maximum	√
2 ✻	Hintergrundbeleuchtung - ON - Mittel	
3 ✻	Hintergrundbeleuchtung - ON - Minimum	

Default = Werkseinstellungen

eingeben	Menü 4 - Lautstärke - # 04 ✻ eingeben	default
0 ✻	Lautstärke Summer - laut	√
1 ✻	Lautstärke Summer - leise	

eingeben	Menü 5 - Akustische Signalgebung - # 05 ✻ eingeben	default
0 ✻	Signalgebung Summer - OFF	
1 ✻	Signalgebung Summer - ON (Akustisches Signal bei jedem Tastendruck)	√
2 ✻	Signalgebung Summer - ON (Akustisches Signal nur bei Bestätigung/Fehler)	

eingeben	Menü 6 - Batterieladungsanzeige - # 06 ✻ eingeben	default
0 ✻	Anzeige Batterieladung - OFF	
1 ✻	Anzeige Batterieladung - ON (nur rote LED)	√
2 ✻	Anzeige Batterieladung - ON (rote LED + Summer)	

• Einzelmeldung LED und/oder Summer = Batterieladung 50%
• Zweifache Meldung durch LED und/oder Summer = Batterie muss ausgewechselt werden

eingeben	Menü 7 - Positionsmelder - # 07 ✻ eingeben	default
0 ✻	Meldung Position Codeschloss - OFF	√
1 ✻	Meldung Position Codeschloss - ON	

Durch Blinken der LED wird die Position des Codeschlosses bei schlechten Lichtverhältnissen angezeigt.

eingeben	Menü 8 - Sicherheitswarnung - # 08 ✻ eingeben	default
0 ✻	Sicherheitswarnung - OFF	√
1 ✻	Sicherheitswarnung - ON - Service	
2 ✻	Sicherheitswarnung - ON - Benutzer	

• Service - Aktiviert/Zurückgesetzt mittels SERVICE-Code
• Benutzer - Aktiviert/Zurückgesetzt mittels BENUTZER-Code
Diese Funktion signalisiert einen unbefugten Versuch, einen Code einzugeben

eingeben	Menü 9 - Umgebungslichtsensor - eingeben # 09 ✱	default
0 ✱	Umgebungslichtsensor - OFF	
1 ✱	Umgebungslichtsensor - ON	√

Menü 10 - Kalibrierung Lichtsensor - eingeben # 10 ✱

Mit dieser Funktion kann der Schwellenwert des Umgebungslichtsensors eingestellt werden. Hierzu muss nochmals das Zugangspasswort eingegeben und durch Drücken der Taste ✱ bestätigt werden. Das Codeschloss wird einen durch den Summer angezeigten Countdown von 5 Sekunden ausführen, während dem der Bediener seine Hand von dem Codeschloss entfernen muss.

eingeben	Menü 11 - Näherungssensor - eingeben # 11 ✱	default
0 ✱	Näherungssensor - OFF	
1 ✱	Näherungssensor - ON	√

Mit dieser Funktion kann der Näherungssensor aktiviert werden. Wenn die Hand sich dem Codeschloss nähert, wird die Hintergrundbeleuchtung aktiviert, entsprechend den unter #03, #09 und #14 eingestellten Werten.

eingeben	Menü 12 - Empfindlichkeit Näherungssensor - eingeben # 12 ✱	default
0 ✱	HOHE Empfindlichkeit - schnellere Erkennung und aus größerer Entfernung	
1 ✱	GERINGE Empfindlichkeit - genauere Erkennung und aus geringerer Entfernung	√

Menü 13 - Kalibrierung des Näherungssensors - eingeben # 13 ✱

Mit dieser Funktion kann die Kalibrierung des Näherungsensors durchgeführt werden. Das Codeschloss wird einen durch den Summer angezeigten Countdown von 5 Sekunden ausführen, während dem der Bediener seine Hand von dm Codeschloss entfernen muss. Hierzu muss nochmals das Zugangspasswort eingegeben und durch Drücken der Taste ✱ bestätigt werden.

eingeben	Menü 14 - Energiesparmodus - eingeben # 14 ✱	default
0 ✱	Energiesparmodus - OFF - Normalverbrauch	√
1 ✱	Energiesparmodus - ON - Minimalverbrauch	
Hierbei werden automatisch die Funktionen #06, #07, #09 und #11 deaktiviert.		

eingeben	Menü 15 - Selbstkalibrierung des Sensors - eingeben # 15 ✱	default
0 ✱	Selbstkalibrierungsmodus - OFF	√
1 ✱	Selbstkalibrierungsmodus - ON	
Falls aktiviert, führt das Codeschloss am Ende jeder Aktivierung durch den Benutzer eine Kalibrierung der Aktivierungswerte des Näherungsschalters durch.		

Menü 16 - Zurücksetzen auf Werkseinstellungen - eingeben # 16 ✱

Mit dieser Funktion kann das vollständige Zurücksetzen sämtlicher im Menü SERVICE einstellbarer Parameter auf die Werkseinstellungen ausgeführt werden. Hierzu muss nochmals da s Zugangspasswort eingegeben und durch Drücken der Taste ✱ bestätigt werden.

Anmerkungenerkungen:

- Die Eingabe eines Codes mit mehr als 6 Ziffern führt zum Abbruch der begonnenen Operation.
  Assoziiertes Signal: Die Tastatur gibt einen **Piepton** von sich und die rote LED blinkt.
- Die zur Verfügung stehende Zeit zwischen der Eingabe einer Ziffer und der nächsten beträgt 5 Sekunden, nach Ablauf dieser Frist wird der Vorgang abgebrochen.
- Nach erfolgter Speicherung des Codes wird der Speichervorgang durch Drücken der Taste # oder automatisch nach 20 Sekunden beendet.
  Assoziiertes Signal: 1 **Piepton** von 3 Sekunden Länge.
- Vor der ersten Speicherung der Codes zunächst das Passwort ("123456") ändern und den Speicher vollständig löschen. Beim kompletten Löschen des Speichers wird das Passwort nicht ebenfalls gelöscht.
- Nach drei aufeinander folgenden Eingaben eines "falschen" Codes (nicht im Speicher), wird das System für 20 Sekunden blockiert.
  Assoziiertes Signal: Die Tastatur erzeugt 3 Pieptöne und die rote und grüne LED blinken.
- Wenn der Ladezustand der Batterien nicht optimal ist, sollte ihr Austausch erwogen werden.
  Assoziiertes Signal: Beim Drücken einer beliebigen Taste im Betrieb¬smodus leuchten grüne LED + rote LED auf.

Fehlermeldungen

Blinkende rote LED:

- im Speichermodus: begleitet von 5 **Pieptönen**, "Code bereits im Speicher";
- im Löschmodus: "Unbekannter Code";
- in Betriebsmodus: begleitet von 5 **Pieptönen**, "Falscher Code".

Advertencias

El presente manual se dirige a personas autorizadas para la instalación de **"Aparatos utilizadores de energía eléctrica"** que precisan un buen conocimiento de la técnica, aplicada de forma profesional, y de la normativa vigente. El fabricante declina toda responsabilidad por el uso inapropiado del sistema.

¡Atención! El símbolo indica que el producto, una vez terminada su vida útil, debe ser recogido por separado de los demás residuos. Por lo tanto, el usuario deberá entregar el equipo a los centros de recogida selectiva especializados en residuos electrónicos y eléctricos, o bien devolverlo al revendedor al momento de comprar un equipo nuevo equivalente, en razón de uno comprado y uno retirado. La recogida selectiva destinada al reciclado, al tratamiento y a la gestión medioambiental compatible contribuye a evitar los posibles efectos negativos para el medio ambiente y la salud, y favorece el reciclado de los materiales. La gestión abusiva del producto por parte del posesor implica la aplicación de las sanciones administrativas previstas por la normativa vigente en el país comunitario en el que está instalado.

Descripción

SSB504/508 es un sistema de control a distancia que dialoga con todos los receptores de la serie **S500**; de hecho, es un emisor avanzado que permite la actuación del control mediante la previa composición de un código. El aparato que protege el sistema dispone de un millón de combinaciones diversas posibles, tiene la posibilidad de memorizar hasta 500 códigos de usuarios y puede controlar cuatro funciones distintas.

SSB504/508 consta de una estructura de material plástico contra los golpes y los rasguños, así como de teclas de activación metálicas cromadas antidesgaste. La instalación del mismo es rápida, su fijación a la pared resulta eficaz gracias a la especial base de enganche. La solidez del contenedor y sus características de impermeabilidad **IP57** lo vuelven apto para aplicaciones en exteriores.

Funciones/señalizaciones:

- LED rojo / verde de señalización
- 10 teclas numéricas (0-9)
- 1 tecla de confirmación ✱
- 1 tecla de anulación operación #
- 4 funciones de canal (A, B, C, D)
- avisador acústico para señalización sonora
- sensor de proximidad / crepúscolo

Posibilidades de uso

El teclado **SSB504/8** combinado junto con los receptores de la serie **S500** permite la activación vía radio de aparatos eléctricos y electrónicos que precisen un elevado grado de seguridad para el acceso, tales como: sistemas de alarma, sistemas automáticos de apertura, control de accesos, etc.

DATOS TÉCNICOS

- frecuencia de emisión	433,92 / 868,3 MHz
- modulación	FM/FSK
- alimentación (batería de litio 3 V)	ZRA3.0-3.8-W
- absorción en emisión	30 mA
- temperatura de operación	-10°…+55°C
- humedad relativa	<95%
- grado de protección	IP 57
- tipo de codificación	rolling code
- número de combinaciones globales (128 bit):	2^{128}
- número de funciones (canales)	4
- autoapagado: - 5 seg. en stand-by	
- 20 seg. en programación	

CÓDIGOS DE HABILITACIÓN

- N° códigos de usuario memorizables (máx. 6 cifras cada uno)	500
- N° combinaciones de códigos disponibles	1 millón

DIMENSIONES MAXIMAS

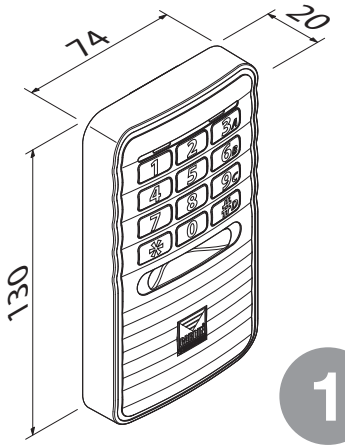

1

El producto es conforme a la Directiva 99/05/CE. CE 0682

¡Atención! Las baterías agotadas deben eliminarse de conformidad con las leyes vigentes. Ulteriores informaciones se indican en las instrucciones adjuntas a los receptores de la misma serie: las instrucciones deben conservarse.

INSTALACIÓN DEL TECLADO

- El teclado resulta apropiado para su uso en exteriores (**IP57**).
- Antes de ser instalado en la pared, el teclado debe ser memorizado en el receptor con el cual operará.
- El teclado debe posicionarse a la vista, lejos de partes en movimiento y a una altura mínima de **1,5 metros**.
- **¡Atención! para evitar una reducción del alcance del emisor, no instalar el teclado directamente sobre estructuras metálicas.**

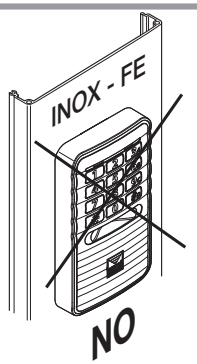

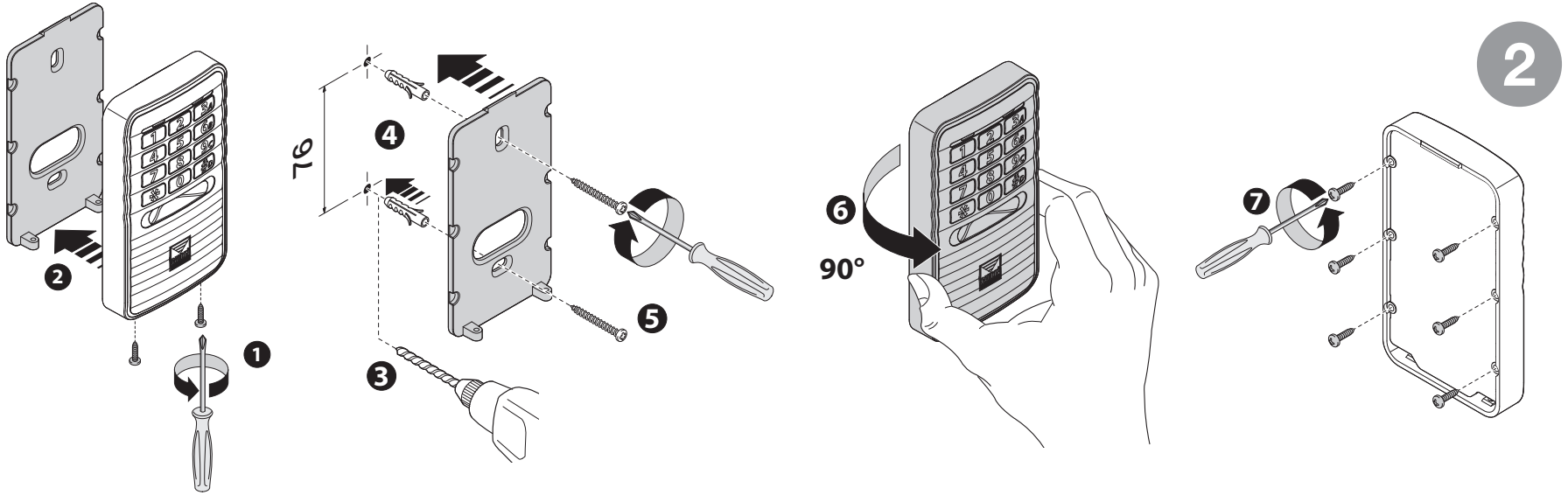

- Una vez identificada la posición ideal, desenroscar los dos tornillos de fijación "**1**" y desenganchar la base "**2**". Perforar la pared "**3**" y fijar la base de anclaje en la pared usando los dos tacos y tornillos "**4-5**", como se ilustra en la figura. Girar el teclado "**6**" y desenroscar los seis tornillos de fijación de la tapa "**7**" .

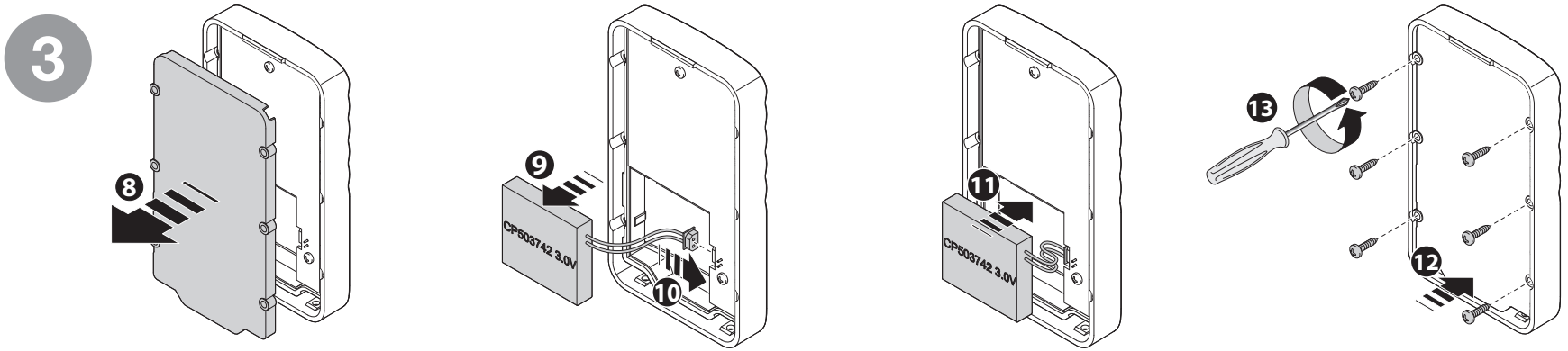

- Quitar la base del teclado "**8**". Sacar la batería "**9**" e introducir el conector de la batería "**10**" en el alojamiento correspondiente. Insertar la batería "**11**", comprobar la conexión correcta: pulsando un botón se encenderá el led verde y el teclado emitirá un bip. Volver a colocar la base del teclado "**12**" y bloquearlo con los seis tornillos "**13**" que se habían quitado anteriormente.

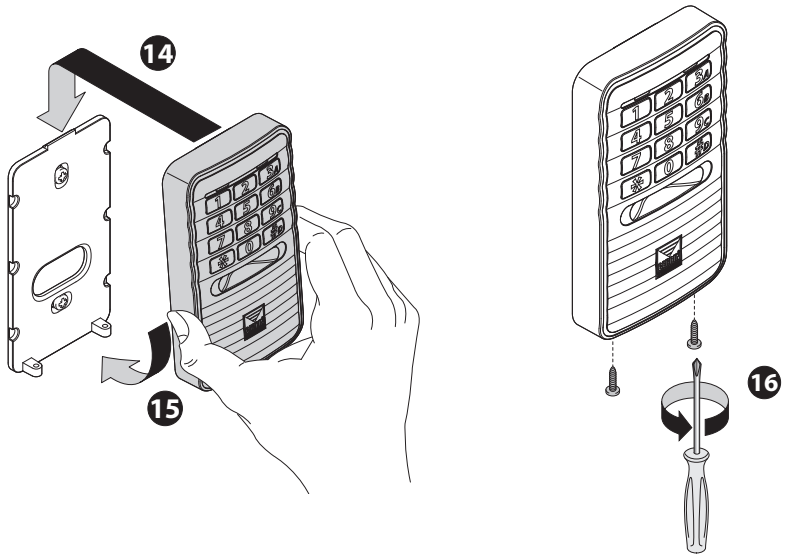

Atención: el nivel de carga de la batería se comprueba pulsando uno cualquiera de los teclas en modo funcionamiento:

- encendido led rojo: carga reducida.

Sustitución de la batería

Tener a disposición un paquete de baterías al litio 3V, código Cardin ZRA3.0-3.8-W. Ejecutar las operaciones descritas en los pasos 9, 10 y 11 indicados en la figura 3 para sustituir la batería y efectuar la prueba de la batería.

- Girar el teclado, engancharlo en la parte alta de la base del teclado "**14**" y girándola apenas, acoplarla con la base "**15**", luego fijar la botonera con los tornillos "**16**" que se introducen desde la parte inferior

PUESTA EN FUNCIONAMIENTO

Una vez instalada es preciso entrar en modalidad servicio para configurar los parámetros operativos del teclado.
Atención: antes de configurar el teclado es necesario calibrar el sensor de proximidad según el ambiente de instalación siguiendo el procedimiento enumerado en el menú 13 del apartado 'Configuración parámetros opcional'.

1. Cambio de la contraseña de acceso

1a Ingresar '**#** *password* ✱' en el teclado. La contraseña por defecto es *123456*.

1b El teclado emite un **bip** durante 3 segundos y el led verde "**L1**" parpadea rápidamente;
(en caso de secuencia equivocada, el led rojo '**L2**' parpadea rápidamente durante cinco veces)

1c Ingresar '**#** 01✱' para entrar en el menú '**modificar contraseña**'.

1d Ingresar la nueva contraseña (máx. 6 cifras) y luego confirmar con '✱'
(por ejemplo: *112233*✱).

1e El teclado emite un **bip** durante 3 segundos.
Se modificó la contraseña

Esperar durante 20 segundos para salir de la modalidad servicio

NOTA: la contraseña permite el acceso a las funciones de gestión de los códigos. Ésta puede cambiarse varias veces según las exigencias del equipo, hay que anotar el código y guardarlo en un lugar seguro. Si la contraseña se extravía habrá que enviar el aparato al fabricante para su restablecimiento.
Antes de proceder a la primera memorización de los códigos, recordarse que hay que cancelar completamente la memoria.

2. Cancelación completa de la memoria

2a Ingresar '**#** *password* ✱' en el teclado.

2b El teclado emite un **bip** durante 3 segundos y el led verde "**L1**" parpadea rápidamente;
(en caso de secuencia equivocada, el led rojo '**L2**' parpadea rápidamente durante cinco veces).

2c Ingresar '**#** 02✱' para entrar en el menú '**cancelación total**'.

2d Ingresar '*password* ✱' en el teclado. El teclado emite un **bip** durante 3 segundos.

Se canceló la memoria usuarios

Esperar 20 segundos para salir de la modalidad servicio.

3. Memorización de los códigos

3a Ingresar '*password* ✱' en el teclado.

3b El teclado emite un **bip** durante 3 segundos y el led verde "**L1**" parpadea rápidamente;
(en caso de secuencia equivocada, el led rojo '**L2**' parpadea rápidamente durante cinco veces).

3c Ingresar en el teclado el código a memorizar seguido de '✱' . Si el código es válido el teclado emite 3 **bip**.

3d Dentro de 10 segundos de la confirmación del código pulsar una o más funciones A-B-C-D en secuencia (por ejemplo: **A**-**C**)

3e Pulsar '✱' para confirmar y el teclado emite un **bip**

Se memorizó el código se memorizó y asignaron las funciones (por ejemplo A-C)

Ahora está listo para memorizar otro código (partiendo del punto 3c).

Para salir de la memorización esperar 20 segundos o pulsar **#**.

4. Cancelación de un solo código

4a Ingresar ' *#✱ código por cancelar ✱ #* ' en el teclado
(por ejemplo, si se quiere cancelar el código 112233, ingresar '*#✱ 112233 ✱#*')

4b El teclado emite un **bip** durante 2 segundos.

¡El código fue cancelado!

5. Activación de la transmisión mediante código del usuario

5a Ingresar el código numérico del usuario en el teclado y pulsar '✱'

5b El teclado emite 2 **bip** con el led verde encendido.

¡Código aceptado!

5c Pulsar A-B-C o D en la columna a la derecha en el teclado (por ejemplo "**C**").

5d Los led verde y rojo parpadean durante la transmisión radio.

5e Después de 5 segundos de inactividad, el led verde se apaga y se sale de la modalidad.

Si al código ingresado se había asignado una sola función (por ejemplo **A**), cuando se confirma este código pulsando la tecla '✱', se activará automáticamente la función correspondiente (**A**).

6. Memorización del teclado en un receptor estándar/programador electrónico

Para memorizar el teclado en un receptor es necesario haber memorizado al menos un código de usuario (con las funciones correspondientes que se desean habilitar para el mando radio en el receptor).

Colocarse cerca del receptor y realizar la memorización con la tecla **"MEMO"**

1) Activar un código usuario en el teclado: el teclado está listo para transmitir (led verde encendido).

2) Pulsar y mantener pulsado el teclado **MEMO** en el receptor: el led rojo del receptor parpadea lentamente.

3) Activar en el teclado el canal a memorizar (A, B, C, D).

4) Mantener pulsado el teclado **MEMO** en el receptor, hasta que el led rojo del receptor vuelva a parpadear.

5) Activar una segunda vez el mismo canal en el teclado (si el canal es diferente, la memorización termina sin éxito).

6) Fin de la memorización: el led rojo del receptor queda encendido durante 2 segundos, señalando la memorización correcta.

NOTA: no es posible memorizar un teclado ya presente en la memoria del receptor: en tal caso, durante la activación del canal (punto 3) se interrumpe el parpadeo del led rojo en el receptor. Solo después de haber soltado el botón **MEMO** (en el receptor) el procedimiento de programación volverá a funcionar. Si después de la primera activación del canal no se lo activa una segunda vez, después de 15 segundos se sale automáticamente de la modalidad de memorización sin memorizar el teclado.

CONFIGURACIÓN DE LOS PARÁMETROS OPCIONALES

Para configurar los parámetros opcionales ingresar **#** *password* ✻ en el teclado. El teclado emite un **bip** durante 3 segundos y el led verde "**L1**" parpadea rápidamente. (En caso de secuencia equivocada, el led rojo '**L2**' parpadea rápidamente durante cinco veces).

ingresar	Menu 3 - Nivel de retroiluminación del teclado - ingresar # 03 ✻	por defecto
0 ✻	Retroiluminación OFF	
1 ✻	Retroiluminación - ON - Nivel máxim	√
2 ✻	Retroiluminación - ON - Nivel medio	
3 ✻	Retroiluminación - ON - Nivel bajo	

ingresar	Menu 4 - nivel de intensidad acústica - ingresar # 04 ✻	por defecto
0 ✻	Intensidad del zumbador - Sonoro alto	√
1 ✻	Intensidad del zumbador - Sonoro bajo	

ingresar	Menu 5 - Modalidad señalización acústica - ingresar # 05 ✻	por defecto
0 ✻	Señalización del zumbador - OFF	
1 ✻	Señalización del zumbador - ON - (Señalización cada vez que se pulsan las teclas)	√
2 ✻	Señalización del zumbador - ON - (Señalización solo a la confirmación/error)	

ingresar	Menu 6 - Segnalazione stato batteria - ingresar # 06 *	por defecto
0 *	Señalización del nivel del cargador de batería - OFF	
1 *	Señalización del nivel del cargador de batería - ON (solo led rojo)	√
2 *	Señalización del nivel del cargador de batería - ON (led rojo + zumbador)	

• una señalización del led y/o zumbador = nivel del cargador de batería 50%.
• una doble señalización del led y/o zumbador = batería a sustituir.

ingresar	Menu 7 - Señalización de la posición - ingresar # 07 *	por defecto
0 *	Señalización de posición del teclado - OFF	√
1 *	Señalización de posición del teclado - ON	

El led parpadea señalando la posición del teclado en ambientes con iluminación escasa.

ingresar	Menu 8 - Señalización de seguridad - ingresar # 08 *	por defecto
0 *	Señalización de seguridad - OFF	√
1 *	Señalización de seguridad - ON - Service	
2 *	Señalización de seguridad - ON - Usuario	

• Servicio – Activada/Restablecida mediante el código SERVICE.
• Usuario – Activada/Restablecida mediante el código USUARIO.
Esta función señala un intento no autorizado de introducir el código.

ingresar	Menù 9 - Sensor de luz ambiental - ingresar # 09 ✱	por defecto
0 ✱	Sensor de luz ambiental - OFF	
1 ✱	Sensor de luz ambiental - ON	√

Menù 10 - Calibración sensor de luz - ingresar # 10 ✱

Con esta función es posible calibrar el umbral de intervención del sensor de luz ambiental. Para iniciar el procedimiento es necesario volver a ingresar la contraseña de acceso y confirmar pulsando la tecla ✱. El teclado realizará una cuenta regresiva de 5 segundos señalada mediante zumbador durante el cual el operador debe alejar la mano del teclado.

ingresar	Menù 11 - Sensor de proximidad - ingresar # 11 ✱	por defecto
0 ✱	Sensor de proximidad - OFF	
1 ✱	Sensor de proximidad - ON	√

Con esta función es posible activar el funcionamiento del sensor de proximidad. Acercando la mano al teclado se activa la retroiluminación según los valores configurados en los parámetros #03, #09 y #14.

ingresar	Menù 12 - Sensibilidad sensor de proximidad - ingresar # 12 ✱	por defecto
0 ✱	Sensibilidad HIGH - detección más rápida y distante	
1 ✱	Sensibilidad LOW - detección más precisa y cercana	√

Menu 13 - Calibración sensor de proximidad - ingresar # 13 ✱

Con esta función es posible efectuar la calibración del sensor de proximidad. El teclado realizará una cuenta regresiva de 5 segundos señalada mediante zumbador durante el cual el operador debe alejar la mano del teclado. Para iniciar el procedimiento es necesario volver a ingresar la contraseña de acceso y confirmar pulsando la tecla ✱.

ingresar	Menu 14 - Modalidad bajo consumo - ingresar # 14 ✱	por defecto
0 ✱	Modalidad bajo consumo - OFF - consumo normal	√
1 ✱	Modalidad bajo consumo - ON consumo mínimo	
Se desactivan automáticamente las funciones #06, #07, #09 y #11.		

ingresar	Menu 15 - Autocalibración del sensor - ingresar # 15 ✱	por defecto
0 ✱	Modalidad de autocalibración - OFF	√
1 ✱	Modalidad de autocalibración - ON	
Si está activado, el teclado efectúa una calibración de los niveles de intervención del sensor de proximidad al final de cada activación por parte del usuario.		

Menu 16 - Restablecimiento de la configuración por defecto - ingresar # 16 ✱

Con esta función es posible efectuar el restablecimiento completo por defecto de todos los parámetros modificables en el menú SERVICIO. Para iniciar el procedimiento es necesario volver a ingresar la contraseña de acceso y confirmar pulsando la tecla ✱.

Notas:

- El tiempo a disposición entre el ingreso de una cifra y la otra es de 5 segundos, pasados los cuales la operación se anula.
- Memorizado el código se sale del procedimiento de memorización pulsando la tecla #, o bien automáticamente después de 20 segundos.
  Tipo de señalización: emisión de 1 **bip** durante 3 segundos.
- Antes de proceder a la primera memorización de los códigos, cambiar la contraseña ("123456") y cancelar completamente la memoria. La cancelación total de la memoria no cancela la contraseña.
- Después de haber ingresado un código equivocado tres veces consecutivas (no presente en la memoria) el sistema se bloquea durante 20 segundos.
  Tipo de señalización: el teclado emite 3 **bip** y los led rojo y verde parpadean.
- Si el nivel de carga de las baterías no es el mejor, evaluar la posibilidad de sustituirlas.
  Tipo de señalización: encendido led verde + led rojo cuando se pulsa una cualquiera de las teclas en modalidad funcionamiento.

Señalizaciones de error

led rojo parpadeante

- en modalidad de memorización: acompañada por 5 **bip**, código ya en memoria
- en modalidad de cancelación: código inexistente
- en modalidad de funcionamiento: acompañado por 5 **bip**, código equivocado.

CARDIN®

RIELLO ELETTRONICA